PLATO DE DUCHA GOSE
JB808PC01

- Plato de ducha curvo
- Porcelana vitrificada
- Antideslizante
- No incluye desagüe

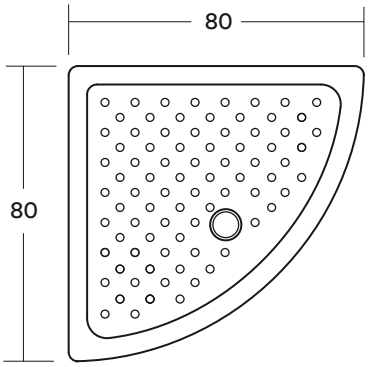

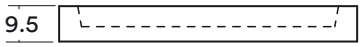

HC14082017