Hotels

Ref. 816371001

La alianza de la simplicidad, el estilo y la funcionalidad. Esta colección está diseñada para adaptarse a cualquier espacio y necesidad. Inspirada en formas minimalistas, se caracteriza por su gran versatilidad. Una solución pensada para pequeños y grandes proyectos de diseño, tanto en espacios públicos como en privados.

Jabonera de pared

Acabado: Brillo
Material: Metal
Recomendado para espacios públicos
Tipo de instalación: Mural

Medidas

Longitud: 127 mm.
Anchura: 128 mm.
Altura: 25 mm.

Dibujos técnicos

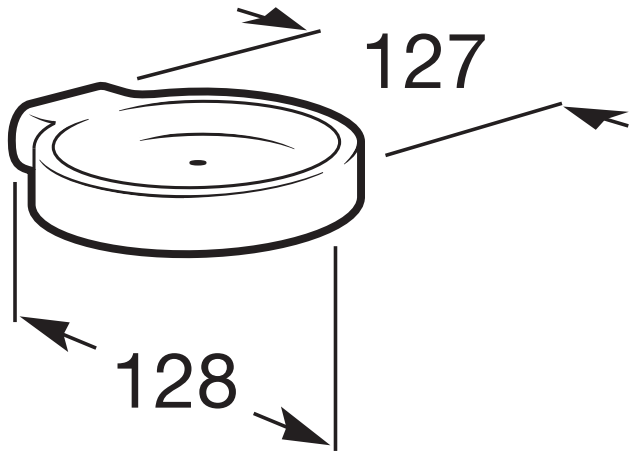

© Copyright 2011, Roca Sanitario, S.A. - All rights reserved