BASEL | LAVAPLATOS

DERECHO

BASEL
W70230802 | DERECHO
W70240803 | IZQUIERDO

- Lavaplato sobre encimera derecho
- Con rebalse
- Incluye desagüe
- No incluye sifón
- Acero inoxidable
- Cromado

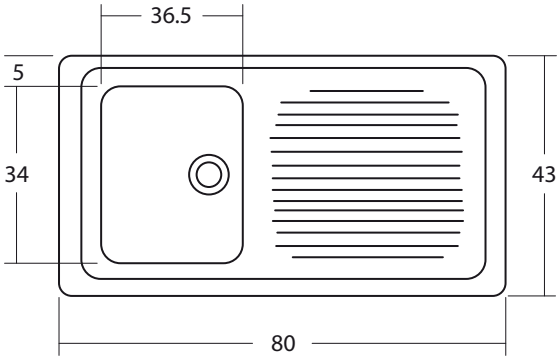

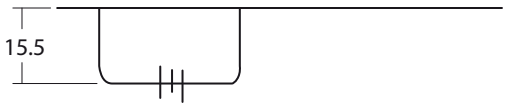

SR06012022

IZQUIERDO

GLARUS
W70261202 | DERECHO
W70271201 | IZQUIERDO

- Lavaplato sobre encimera
- Con rebalse
- Dos cubetas
- Incluye desagüe, tapón y cadenilla
- No incluye sifón
- Acero inoxidable
- Cromado

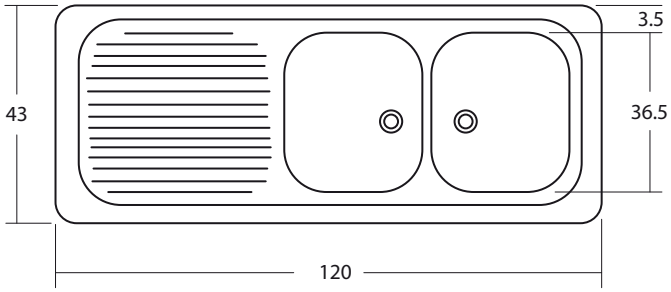

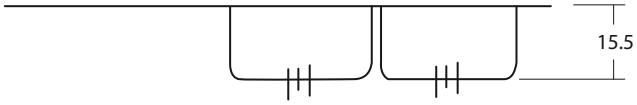

SR06012022

ZUGER
W74900180

- Lavaplato sobre encimera
- Con rebalse
- Dos cubetas & dos escurridores
- Incluye desagüe, tapón y cadenilla
- No incluye sifón
- Acero inoxidable
- Cromado

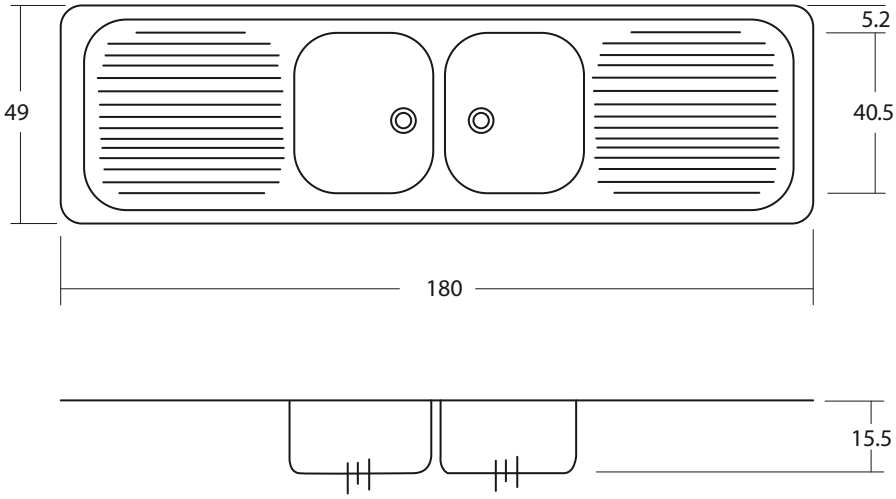

SR06012022