SMART DRI SECADOR DE MANOS

WDDRI0002
SMART DRI

- Secador de manos electrónico, con sensor de acercamiento.
- Opciones de energía flexibles.
- El más rápido en secar, al menor costo.
- Extremadamente eficiente en energía, con el consumo más bajo en todas sus clases.
- Uso solo del 33% de la energía de los secadores tradicionales.
- Opción ON/OFF calentador.
- 3 velocidades del aire.

- Smart Dri es el secador de manos más eficiente en el uso de energía y el de secado más rápido.
- Usa solo un 33% de energía que los secadores tradicionales y un 45% a 65% que los secadores de alta velocidad.
- Smart Dri esta diseñado para optimizar el tiempo de secado, el consumo de energía y el nivel de ruido.
- Mediante un simple control se puede adaptar el flujo de aire, nivel de ruido, temperatura y calentado, para encontrar la mejor opción al ambiente en que se instale.
- Incorpora los carbones eléctricos de larga duración con un promedio de 720.000 usos (aprox. 10 años)
- Conducto de doble flujo de aire con tecnología antibacterial Steri Touch.

Especificaciones

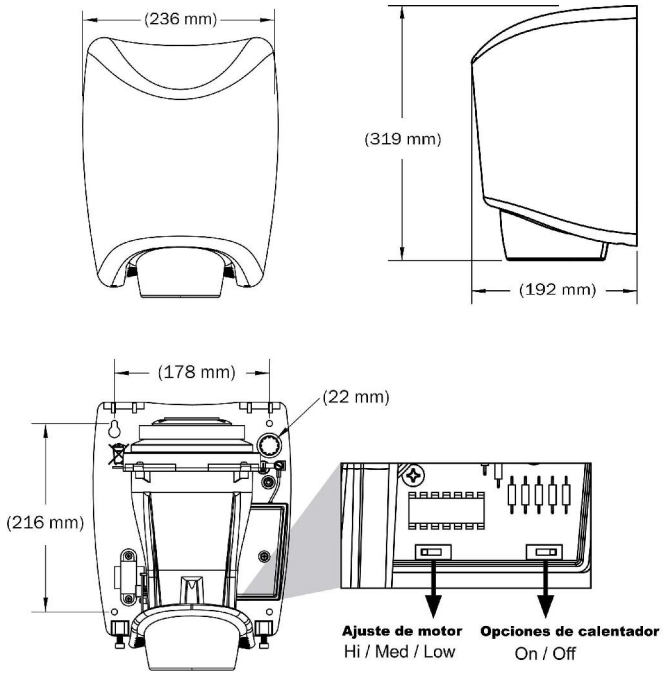

Especificaciones Eléctricas

	220 - 244
Amps	1.7 - 5.0
Watts	400 - 1200
Hz	50

Especificaciones consumo de energía

Consumo Energía	SMART dri			Tradicional	Competidor
	BAJA	MEDIA	ALTA		
ENCENDIDO	800 W	1000 W	1200 W	2300 W	1500 W
APAGADO	400 W	600 W	800 W		

Entrega puntaje LEED para edificios verdes.

Diseño superior de gran estética.

Diseño de estilo contemporáneo que realzarán la decoración de su baño.

GRUPO CHC
COMERCIAL HISPANO CHILENA
Oficina Comercial: Isabel la Católica 4376 / Las Condes / Fono (2) 7829500 / www.wasser.cl / www.grupochc.cl