MAGNET KINDER | SANITARIO

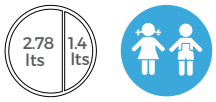

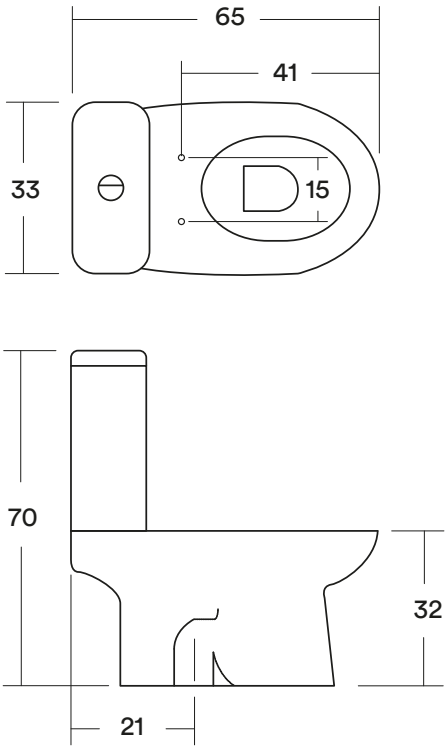

TAZA MAGNET KINDER HU2012006

- Sanitario ecológico para niños
- Salida vertical a 21 cm
- Mecanismo doble descarga
- Porcelana vitrificada
- Sin fijaciones
- Créditos LEED aplicables
- Para uso en colegios y jardines infantiles

TANQUE MAGNET KINDER HU2018020

- Tanque Magnet Kinder
- Sin fijaciones
- Sin mecanismo

COMPLEMENTOS

- **JB2007802**
  Asiento partido Magnet Kinder, alto impacto W.C. niños
- **WI2012007**
  Repuesto mecanismo completo y fijacion al piso
- **HJ2010005**
  Manguito recto 90 mm con junta labiada
- **TUP71000**
  Flexible agua trenzado polimero
  HI 1/2 X HI 1/2 L=300mm D=8mm
- **ZB2013001**
  Llave angular HE 1/2" X HE 1/2" con filtro
- **JB2007112**
  Juego de fijación universal

OPCIONALES

- **JB2007803**
  Asiento y tapa para WC
- **HU2018021**
  Tanque + Fijación para Magnet Kinder, sin mecanismo

FC24092020