LOTTO | SIFÓN URINARIO

LOTTO
AT2015004

- Sifón urinario tipo botella 1 1/2”
- Bronce cromado

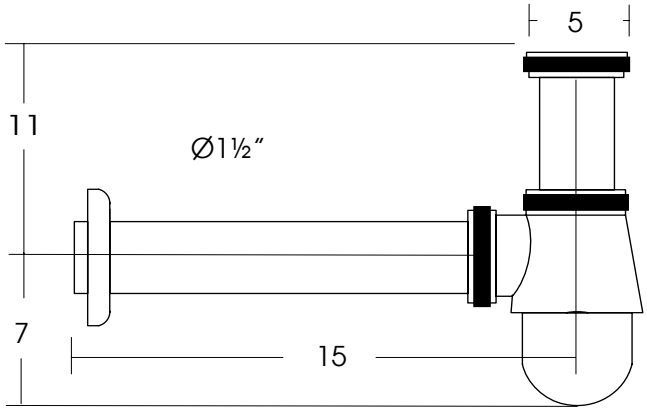

FA20072018