Atlas

Ref. 5A0B90C00

Esta colección de grifería, que destaca por su elegancia y versatilidad, incorpora limitadores de caudal a 5 litros por minuto así como el sistema Cold Start de apertura en frío, que garantizan un mayor ahorro en el consumo de agua y energía. Además, con el fin de ofrecer un mayor confort, el mezclador para ducha cuenta con una repisa removible opcional donde poder colocar los productos de higiene personal.

Mezclador monomando empotrable de 1/2" para baño-ducha con inversor automático. A completar con RocaBox A525869403

Mezclador monomando empotrable para baño-ducha con inversor automático. A completar con RocaBox A525869403.

Acabado: Cromado
Inversor: Automático
Lugar de instalación: Bañera, Ducha
Posición del tirador: Lateral
Tipo de cartucho: Cerámico
Tipo de instalación: Empotrada

Compatible

525869403 RocaBox universal

Dibujos técnicos

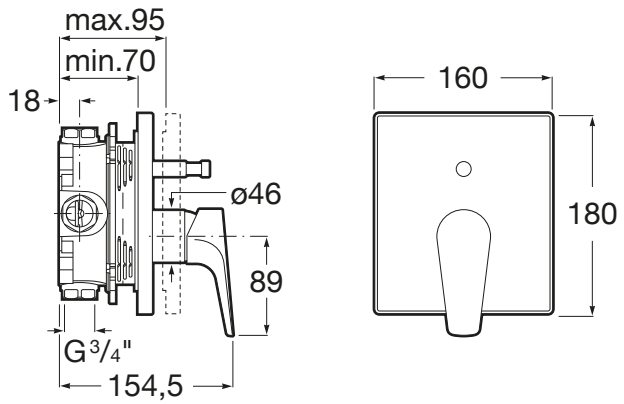

© Copyright 2018, Roca Sanitario, S.A. - All rights reserved