KONKAV | LAVAPLATOS UNA CUBETA

wasser

KONKAV
OD2017001

- Fregadero una cubeta
- Medidas 38x34x18 cm
- Acero inoxidable AISI 304
- Espesor de 1.2 mm
- Dimensiones interiores 35.5x30 cm

COMPLEMENTOS

- **HJN201013**
  Desague perforación 9 cm. con canastillo y rebalse para fregadero 1 1/2". tube, Wasser
- **HJ2010002**
  Sifón botella fregadero 1 1/2" salida 30 cm, tube

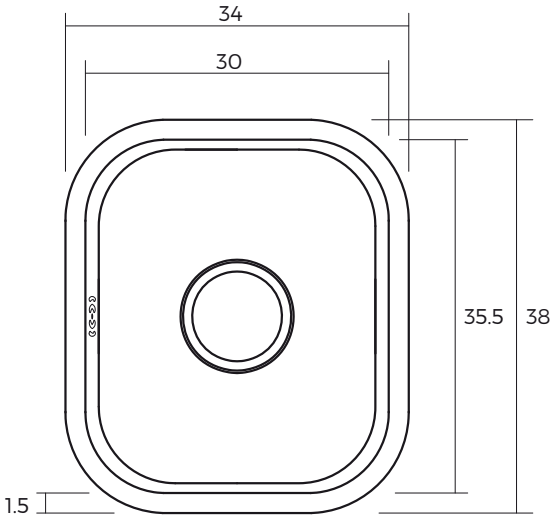

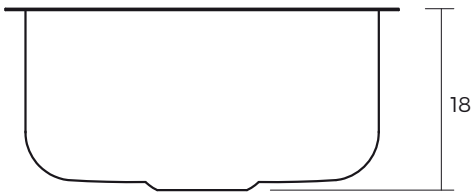

FC02072019