SOHO | BAÑERA

wasser

SOHO

- Incluye rebalse
- Desagüe pop up y sifón en bronce
- Patas regulables
- Acrílico reforzado
- Faldón opcional
- Fondos entre 70, 80 y 90 cm

CÓDIGO	COLOR	MEDIDA
AO2010044	BLANCO	140 x 70 cm
AO2010045	BLANCO	150 x 70 cm
AO2010046	BLANCO	160 x 70 cm
AO2010047	BLANCO	170 x 70 cm
AO2010048	BLANCO	170 x 80 cm
AO2010050	BLANCO	170 x 90 cm
AO2010049	BLANCO	180 x 80 cm
AO2010051	BLANCO	180 x 90 cm

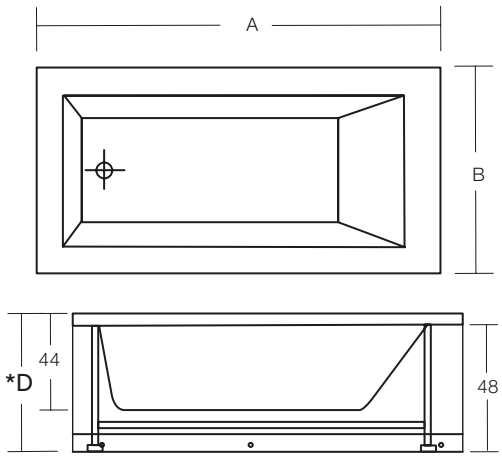

*D: ALTURA AJUSTABLE DE 57 A 60 CM

SR03022021

SOHO | BAÑERA

wasser

SOHO

- Incluye rebalse
- Desagüe pop up y sifón en bronce
- Patas regulables
- Acrílico reforzado
- Faldón opcional

CÓDIGO	COLOR	MEDIDA
AO2010052	BLANCO	190 x 100 cm
AO2010053	BLANCO	190 x 130 cm

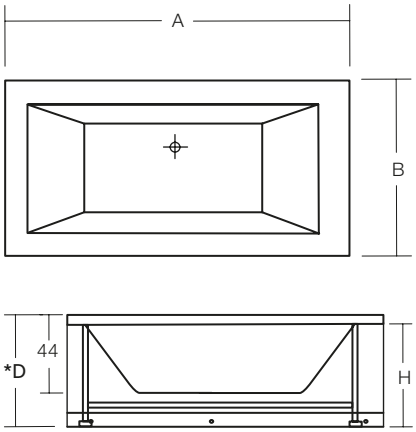

*D: ALTURA AJUSTABLE DE 57 A 60 CM

SR03022021