BARRA DE SEGURIDAD | BARRA ABATIBLE AL PISO

BARRA ABATIBLE CON ANCLAJE A PISO PB2019004

- Barra abatible al piso con pilar autosoportante
- Acero inoxidable AISI 304
- Peso: 5.2 kg
- Medidas: 13.5x69.2x84.2 cm
- Capacidad: 120 kg (vertical)
- Disponible en terminación satinada (N1)
- Todas las soldaduras están suavizadas y pulidas
- Proceso de curvado especial que impide deformaciones en el tubo
- Bisagra de alta duración para uso intenso

NOTA

- Cuando se instala adecuadamente esta barra de alta resistencia cumple los más altos requerimientos internacionales.

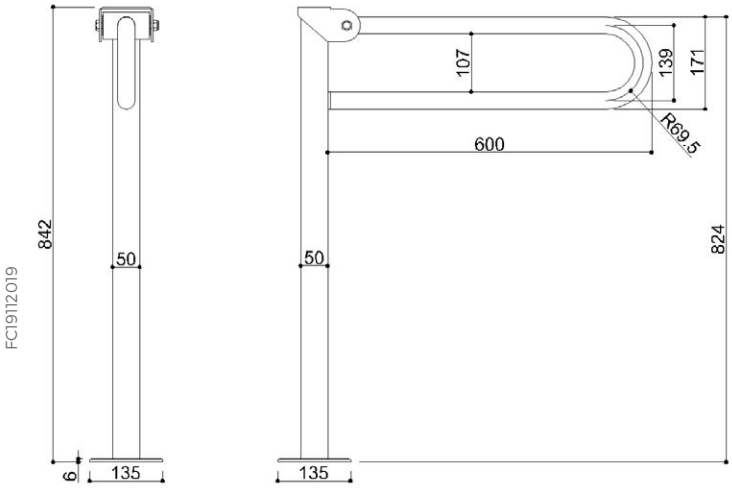

FC191120 19

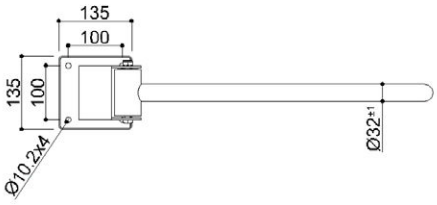

INSTRUCCIONES DE LIMPIEZA:

- Use un paño suave humedecido con jabón líquido y/o otras sustancias desinfectantes líquidas. NO USAR detergentes líquidos abrasivos, cloro o ácidos fuertes que no mejoran los aspectos asépticos del equipo y podría provocar opacidad y deterioro del producto.

Made in Italy