L20

Ref. 5A2A09C00

Mezclador monomando empotrable para baño o ducha

Acabado: Cromado
Lugar de instalación: Ducha
Posición del tirador: Lateral
Tipo de instalación: Empotrada

Sencillamente actual, elegante y sostenible. La serie forma parte de las innovadoras colecciones de grifería Roca que ofrecen apertura frontal en agua fría para un mayor ahorro energético.
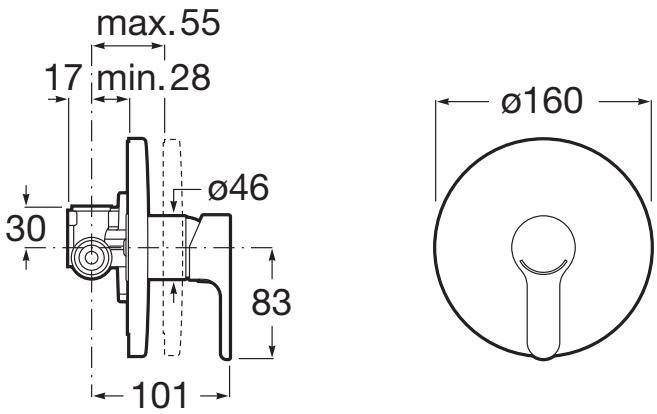
Dibujos técnicos