# L20

Ref. 5A3K09C00

Sencillamente actual, elegante y sostenible. La serie forma parte de las innovadoras colecciones de grifería Roca que ofrecen apertura frontal en agua fría para un mayor ahorro energético.

## Mezclador monomando para lavabo con cuerpo liso, Cold Start

Mezclador monomando para lavabo con cuerpo liso y enlaces de alimentación flexibles. No incluye desagüe clic-clac. Apertura en agua fría

Acabado: Cromado
Ahorro de agua y energía
Apertura frontal en agua fría
Caudal (l/min a 3 bares): 5
Desagüe no incluido
Enlaces de alimentación flexibles incluídos
Lugar de instalación: Lavabo
Posición del tirador: Superior
Tipo de aireador: Coin slot
Tipo de cartucho: Cerámico
Tipo de instalación: De repisa
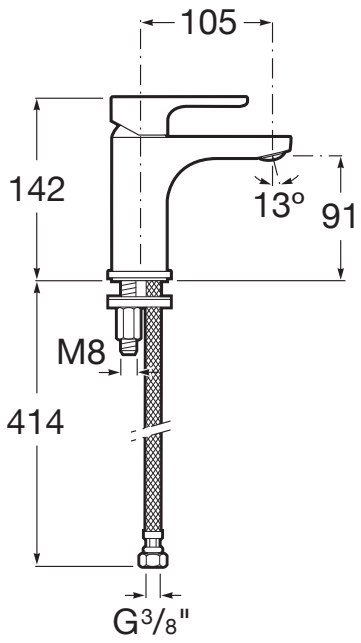
### Dibujos técnicos