BARRIER | LAVAMANOS UNIVERSAL DE ACERO INOX.

BARRIER
KE2021015

- Lavamanos suspendido para uso de accesibilidad universal
- Acero inoxidable AISI 304
- Sin soldaduras
- De elegante diseño con terminación satinada
- Incluye perforación central para grifería y rebalse
- Medidas: 56x42x15.5 cm
- Espesor frontal 3 cm
- Incluye escuadras de fijación al muro para reforzar su resistencia
- Incluye fijaciones tipo anclaje de expansión
- Incluye desagüe 1/2" o 40 mm, con rebalse, tapón y cadenilla
- Cumple requerimientos del decreto 50

COMPLEMENTOS

IR710000
R7100 grifería temporizado para lavamanos de 1/2 c/reg. de tiempo 7 lts/min

CW8002001
Grifería temporizado inclinado. Bojen Note para lavamanos 1/2"

HJ2012002
Grifería electrónica Regal para lavamanos, sensor con opción transformador y pilas AA (no incluidas)

AT2007106
Sifón botella lavaplatos 1 1/2" cromado, salida 30 cm modelo Ela Wasser

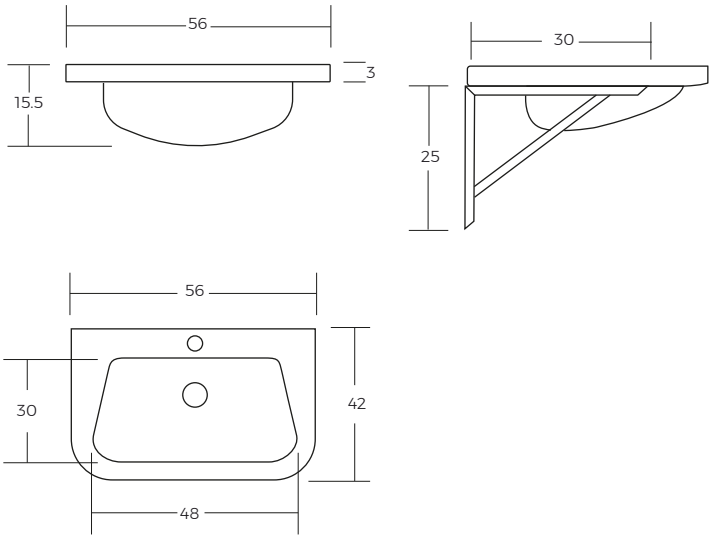

JC15052023/RV15052023

Incluye escuadras de fijación al muro para reforzar su resistencia

Incluye fijaciones tipo anclaje de expansión

Incluye desagüe 1/2" o 40 mm, con rebalse, tapón y cadenilla

*Medidas en cm