THE GAP

THE GAP

857427806
Unik (mueble base de dos cajones y lavabo central)

COMPLEMENTARIO

U0028600R
Kit sifón compacto ANIMA, con salida rígida

MEDIDA

Longitud 605 mm.

Anchura 460 mm.

Altura 537 mm.

COLORES Y ACABADOS

402 Roble City texturizado

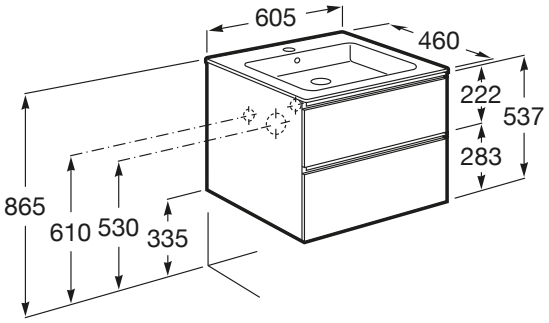

CARACTERÍSTICA

UNIK - Conjunto de mueble base de dos cajones y lavabo en posición central. No incluye patas ni grifería.

Forma lavabo: Cuadrado

Instalación de la grifería: En el lavabo

Lavabo / Agujeros para grifería: 1 Agujero en el centro

Lavabo / Posición de la repisa: A ambos lados

Lavabo / Repisa integrada

Material / Lavabo: Porcelana

Material / Mueble base: Tablero de particulas

Medidas / Lavabo y mueble / Altura (mm): 537

Medidas / Lavabo y mueble / Anchura (mm): 460

Medidas / Lavabo y mueble / Longitud (mm): 605

Mueble base / Combinación de puertas y cajones: 2 Cajones

Mueble base / Estructura: Cajones

Mueble base / Separadores internos

Mueble base / Tipo de puerta: Corredera

Posición del lavabo: Central

Posición del toallero: Izquierda

Tipo de instalación: Suspendido, Suspendido con patas

MM10062022/MB10062022