LAVAPLATOS | URBAN UBG 610-78

LAVAPLATOS DE CUARZO URBAN UBG 610-78
F1140582219

- Color: Blanco
- Tipo de instalación: Lavaplatos Sobre Cubierta
- Dimensiones: 780 x 500 mm
- Encastre: 744 x 464 mm
- Cuba: 425x723x230 mm
- Materiales: Hecho de material Fragranite, compuesto de 80% Granito y 20 % Resina que permite una magnifica durabilidad y además evita el crecimiento de bacterias.
- Resistente al calor, hasta los 280 ˚C, a las rayas y manchas, a la abrasión y agresiones químicas.

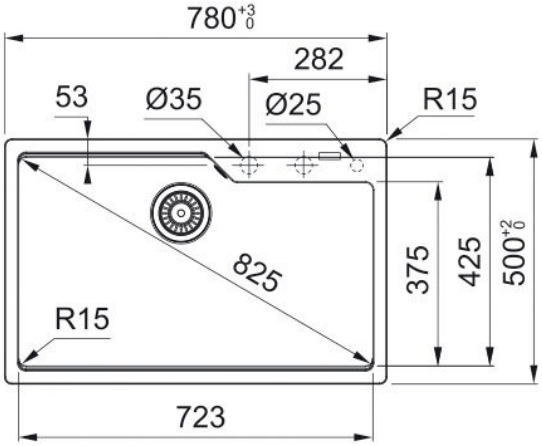

SR13052022 - FH13052022

* Medidas en mm.