CAMPANA INTEGRADA FST PLUS 1208 X 120 CM
F3050572836

- Color: Inox
- Material: Acero
- Ancho: 1200 mm
- Clase energética: A
- Número de velocidades: 3
- Aspiración máxima según IEC 61591: 550 m3
- Potencia: 230 W
- Tipo de luz: Led 2x1W
- Decibeles mínimo: 48 dB
- Decibeles máximo: 67 dB
- No incluye filtro de carbón

Complementos
F1120473657
Filtro

SR05052022 - FH05052022

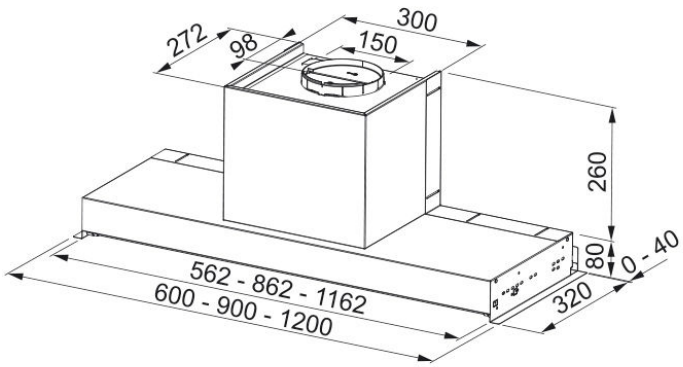

* Medidas en mm.