ELKAY

## LAVAMANOS QUIRÚRGICO SIMPLE
EK2014001

- Lavamanos quirúrgico colgado a muro simple
- Medidas: 76x58x56 cm
- Incluye válvula mezclador y 1 grifería electrónica cuello cisne con sensor de activación en la grifería, no en el receptáculo evitando la activación por circulación
- Consumo de 5 lpm
- Incluye mezclador termostático af/ac antiquemadura
- Certificación csa y listado ul, diseñados para una fácil instalación y mantenimiento
- Placa frontal de registro
- Placa separadora de policarbonato
- Conexión a 220v
- Acero inoxidable

## OPCIONALES

- Z6920ACA0
  Grifería cuello cisne zurn para lavamanos quirúrgico. Aireador antivandálico, conexión a la red eléctrica. Opcional con baterías aa o sistema de autoregeneración de baterías.

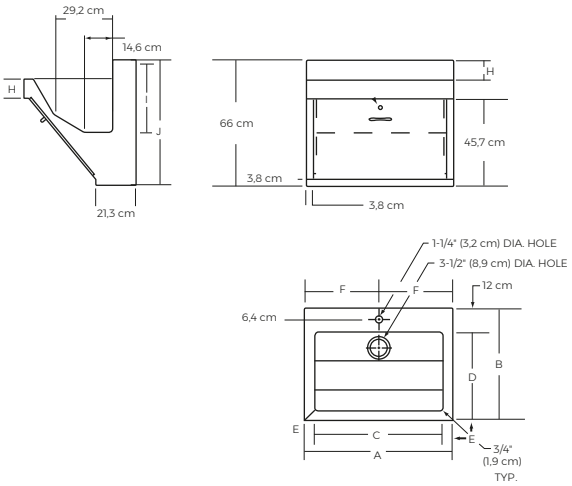


SR19072022/MB19072022

**DIMENSIONES APROXIMADAS**

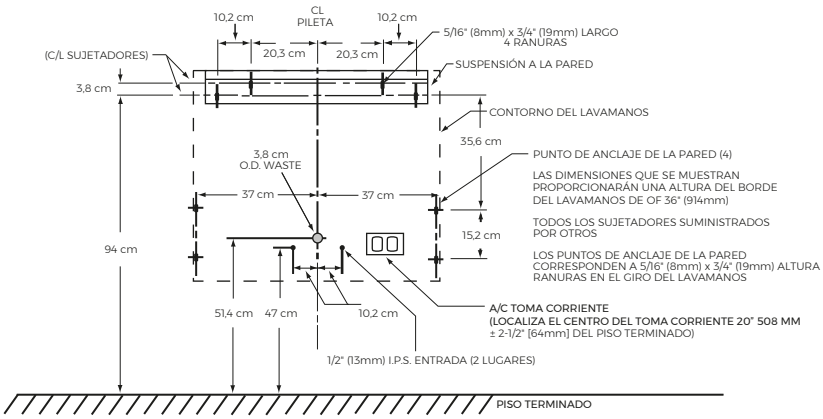


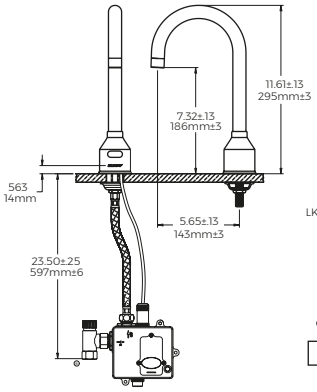


LKB721C SENSOR DE GRIFERÍA

**INSTALACIÓN DE UNA ESTACIÓN**

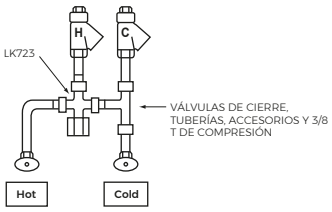


LKB721C SENSOR GRIFERÍA CON
LK723 VÁLVULA MEZCLADOR TERMOSTÁTICA

ELKAY

## LAVAMANOS QUIRÚRGICO DOBLE
EK2014002

- Lavamanos quirúrgico colgado a muro doble
- Medidas: 152x58x56 cm
- Incluye válvula mezclador y 2 griferías electrónicas cuello cisne con sensor de activación en la grifería, no en el receptáculo evitando la activación por circulación
- Consumo de 5 lpm
- Incluye mezclador termostático af/ac antiquemadura
- Certificación csa y listado ul, diseñados para una fácil instalación y mantenimiento
- Placa frontal de registro
- Placa separadora de policarbonato
- Conexión a 220v
- Acero inoxidable

## OPCIONALES

- Z6920ACA0
  Grifería cuello cisne zurn para lavamanos quirúrgico. Aireador antivandálico, conexión a la red eléctrica. Opcional con baterías aa o sistema de autoregeneración de baterías.

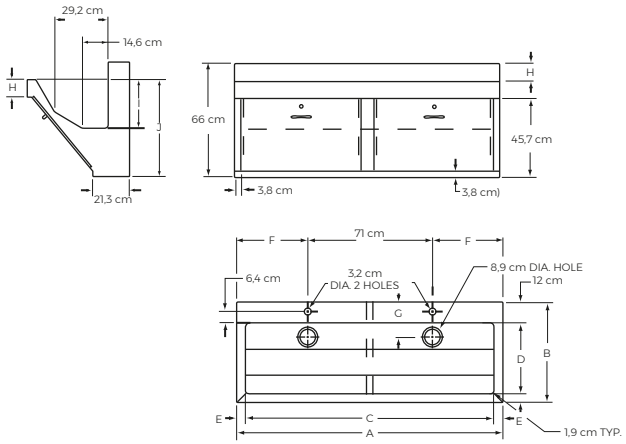


SR19072022/MB19072022

**DIMENSIONES APROXIMADAS**

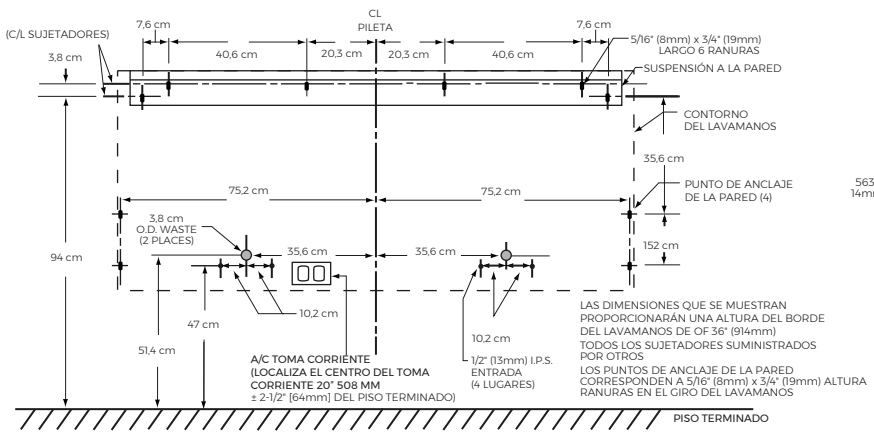


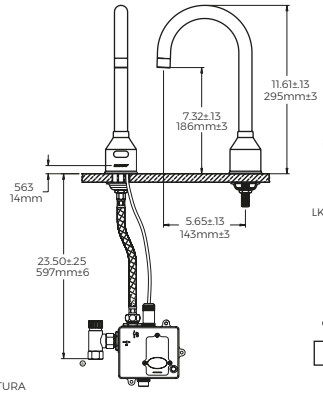


LKB721C SENSOR DE GRIFERÍA

**INSTALACIÓN DE UNA ESTACIÓN**

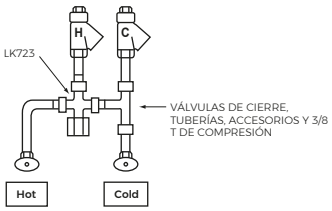


LKB721C SENSOR GRIFERÍA CON
LK723 VÁLVULA MEZCLADOR TERMOSTÁTICA

# LAVAMANOS TRIPLE | QUIRÚRGICO

ELKAY

## LAVAMANOS QUIRÚRGICO TRIPLE
EK2014003

- Lavamanos quirúrgico colgado a muro triple
- Medidas: 228x58x56 cm
- Incluye válvula mezclador y 3 griferías electrónicas cuello cisne con sensor de activación en la grifería, no en el receptáculo evitando la activación por circulación
- Consumo de 5 lpm
- Incluye mezclador termostático af/ac antiquemadura
- Certificación csa y listado ul, diseñados para una fácil instalación y mantenimiento
- Placa frontal de registro
- Placa separadora de policarbonato
- Conexión a 220v
- Acero inoxidable

## OPCIONALES

- Z6920ACA0
  Grifería cuello cisne zurn para lavamanos quirúrgico. Aireador antivandálico, conexión a la red eléctrica. Opcional con baterías aa o sistema de autoregeneración de baterías.

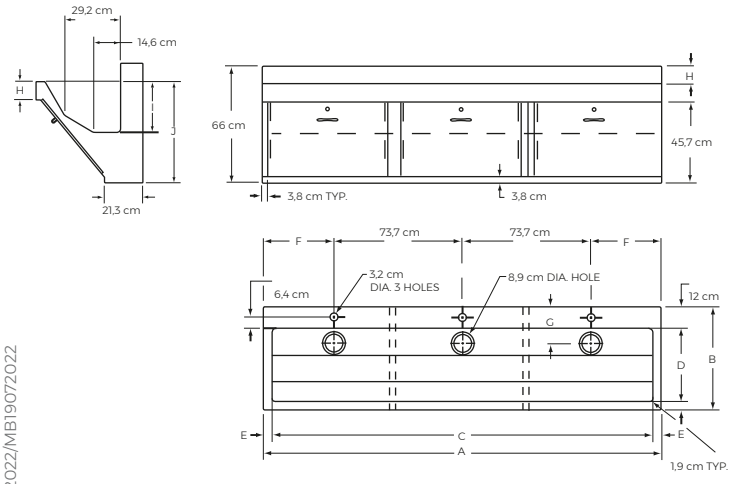


SR19072022/MB19072022

**DIMENSIONES APROXIMADAS**

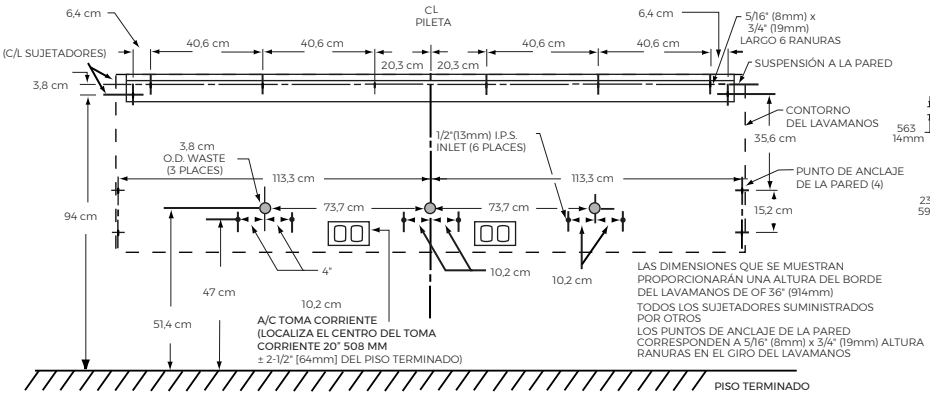


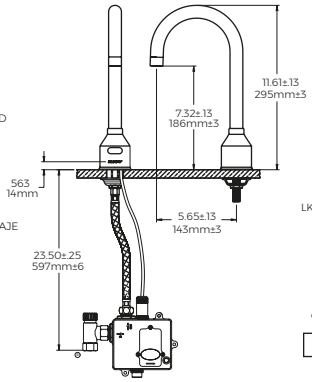


LKB721C SENSOR DE GRIFERÍA

**INSTALACIÓN DE UNA ESTACIÓN**

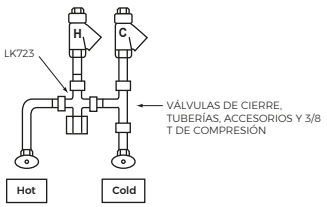


LKB721C SENSOR GRIFERÍA CON
LK723 VÁLVULA MEZCLADOR TERMOSTÁTICA