KERN | GRIFERÍA LAVAPLATOS

PRODUCTOS EFICIENTES CON EL AHORRO DEL AGUA

wasser

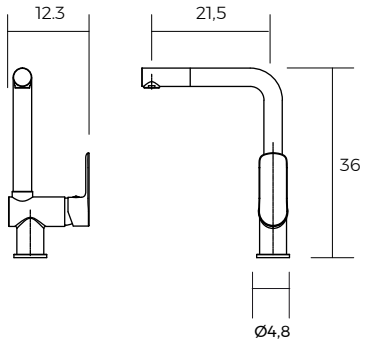

KERN

HA2019022 | CROMADO
HA2020021 | NEGRO

- Grifería mezclador para lavaplatos
- Con caño alto giratorio
- Con manilla lateral
- Medidas: 21,5x36x4,8 cm
- Bronce

OPCIÓN BAJO CONSUMO (LPM)						
1,3	1,9	3,8	4,5	5,7	6,6	8,3

BAJO CONSUMO
FLEXIBLE
AIREADOR ANTICALCÁREO OPCIONAL
APERTURA EN FRÍO OPCIONAL
CARTUCHO 2 ETAPAS OPCIONAL

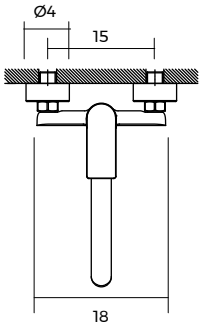

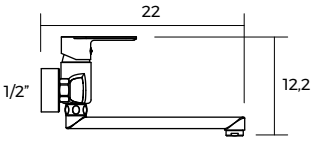

KERN

HA2019023 | CROMADO
HA2020022 | NEGRO

- Grifería mezclador para lavadero
- Con caño inferior giratorio
- Medidas: 22x12,2x4 cm
- Bronce

OPCIÓN BAJO CONSUMO (LPM)						
1,3	1,9	3,8	4,5	5,7	6,6	8,3

BAJO CONSUMO
AIREADOR ANTICALCÁREO OPCIONAL

SR27042023/JDC27042023

Producto de bajo consumo de agua · Eficiencia en el uso del agua · Sítios sustentables