VICTORIA | WC PARA FLUXOR

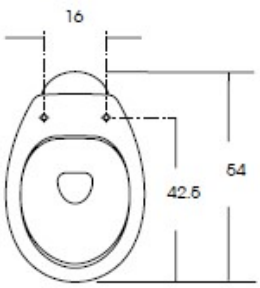

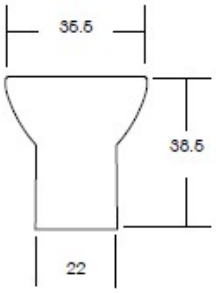

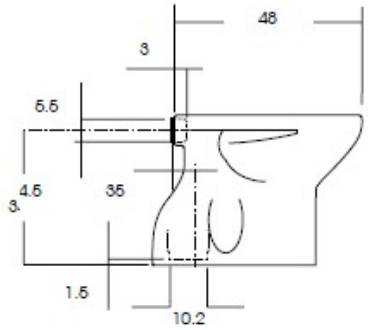

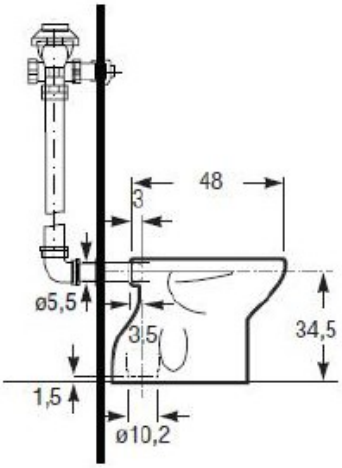

344398000 Descarga Vertical
344397000 Descarga Horizontal

DESCRIPCIÓN DEL PRODUCTO

Sanitario a piso de porcelana vitrificada, para fluxor expuesto u oculto de alimentación posterior.

COMPLEMENTOS

801394004
Asiento aro partido y tapa WC Victoria

HB2006700
Spud de WC para fluxor de 1 1/2"

HJ2010005
Manguito recto conexión WC, diámetro 90mm recto, Tube

FLUXOR OCULTO MANUAL:

Z6154AVHT
Fluxor oculto WC de 4.8 lts

CHC201602
Registro placa de acero inoxidable 30x35x1,5 mm

CHC201603
Set de 4 bujes con tornillos antivandálicos, acero inox. para fijación placa de registro

FLUXOR EXPUESTO MEMBRANA:

WF6000000
Fluxor Leren II expuesto de membrana para WC, sin tubos

WF6000V29
Tubo vertical con flange de 33 cm cromado para Eisen II y Leren II

WF6000H15
Codo descarga c/ tuercas 1 ½ + tubo horiz. 15 cm cromado para Eisen II y Leren II

FLUXOR EXPUESTO PISTÓN:

WF6200000
Fluxor Eisen II expuesto de pistón para WC, sin tubos

WF6000V29
Tubo vertical con flange de 33 cm cromado para Eisen II y Leren II

WF6000H15
Codo descarga c/ tuercas 1 ½ + tubo horiz. 15 cm cromado para Eisen II y Leren II

OPCIONALES

801391004
Asiento aro partido modelo Victoria

801390004
Asiento y tapa WC Victoria