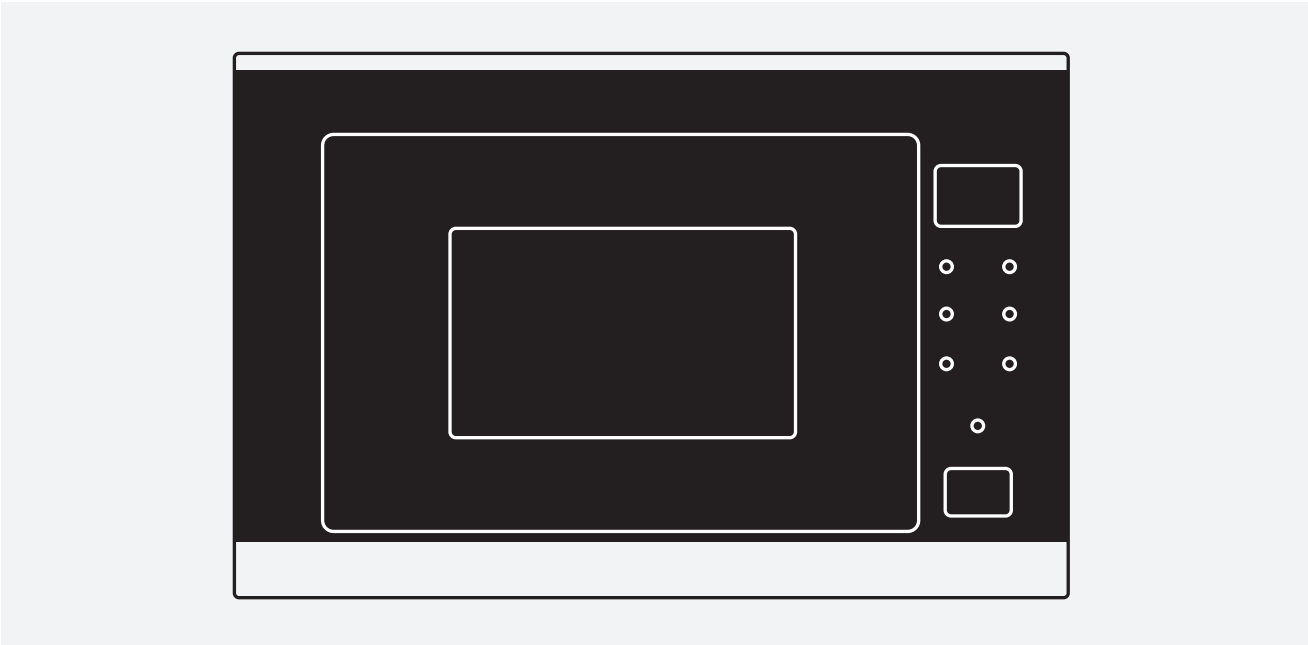

FSM 25 MW XS

FMW 250 CR2 G BK

IT	Manuale per l‘installazione e l‘uso	Forno a microonde
EN	Installation and user manual	Microwave oven
FR	Manuel d‘installation et mode d‘emploi	Four Micro-ondes
DE	Installations- und Gebrauchsanweisung	Mikrowellengerät
ES	Manual de instalación y servicio	Horno microondas
PT	Manual de instalação e de assistência	Forno micro-ondas
EL	Εγκατάσταση και εγχειρίδιο συντήρησης	Φούρνος μικροκυμάτων
TR	Kurulum ve servis kılavuzu	Mikrodalga fırın
RU	Руководство по установке и обслуживанию	Микроволновая печь
PL	Instrukcja montażu i obsługi	Kuchenka mikrofalowa
CS	Montážní a servisní návod	Mikrovlnná trouba
SK	Návod na inštaláciu a obsluhu	Mikrovlnná rúra
RO	Manual de instalare şi service	Cuptor cu microunde
UK	Посібник з експлуатації та встановлення	Мікрохвильова піч
AR	دليل الخدمة والتركيب	فرن المايكرويف

Make it wonderful

CE

FRANKE

ÍNDICE

Información de seguridad	2
Especificaciones técnicas	5
Limpieza	7
Utensilios de cocina guía sobre la vajilla	9
Materiales aptos para el uso en horno microondas	9
Materiales no aptos para el uso en horno microondas	10
Consejos para la cocción con microondas. Seguir estas recomendaciones	10
Para la cocción con microondas... Tener en cuenta lo siguiente	11
Visto de cerca	12
Instalación del plato giratorio	12
Instalación y conexión	13
Dibujo con medidas	17
Instrucciones de uso	18
1. Ajuste del reloj	18
2. Cocción con microondas microwave	19
3. Cocción grill o combinada	21
4. Inicio rápido	23
5. Descongelación por peso	24
6. Descongelación por tiempo	24
7. Menu automatico	25
8. Cocción en varias fases	27
9. Visualización de información	28
10. Función de bloqueo de seguridad para niños	28
11. Solución de errores	29
Asistencia	30

Se recomienda leer detenidamente estas instrucciones antes de utilizar el horno microondas y conservarlas con cuidado para consultas futuras. Si se siguen atentamente las instrucciones, el horno microondas se conservará en perfectas condiciones de uso durante muchos años.

CONSERVAR ESTAS INSTRUCCIONES CON CUIDADO

INFORMACIÓN DE SEGURIDAD

Lea detenidamente el manual del usuario y la información de seguridad antes de utilizar el horno.

Conserve el manual para poder consultarlo en el futuro.

El fabricante no se hará responsable de ningún daño que pueda producirse como consecuencia de la instalación incorrecta y el uso incorrecto, inadecuado o no razonable del dispositivo.

La seguridad eléctrica del horno solo estará garantizada si se conecta a un sistema de toma a tierra conforme a las regulaciones vigentes en la materia.

Para garantizar un funcionamiento seguro y eficiente de este dispositivo eléctrico:

- Acuda únicamente a centros de servicio técnico autorizados.
- No realice modificaciones al dispositivo.

Este aparato lo pueden utilizar niños a partir de 8 años y personas con capacidad motriz, sensorial o mental reducida o que no poseen la experiencia y los conocimientos necesarios siempre que lo utilicen bajo la supervisión de una persona responsable de su seguridad o reciban instrucciones sobre su uso. Los niños no deben jugar con el aparato. Los niños no deben llevar a cabo las tareas de limpieza y mantenimiento sin supervisión.

Este dispositivo no es un juguete.
No deje a los niños desatendidos cerca del dispositivo.
No deje que los niños toquen el dispositivo o sus controles durante su funcionamiento o inmediatamente después del mismo.

CAUCIÓN: Para evitar los riesgos derivados de un restablecimiento accidental del disyuntor térmico, este aparato no debe recibir alimentación de un dispositivo de conmutación externo como, por ejemplo, un temporizador, ni ser conectado a un circuito que encienda y apague regularmente la empresa de suministro

Compruebe que el dispositivo se instale de manera que permita la desconexión de la alimentación eléctrica con una distancia de apertura de contacto que garantice una desconexión completa en condiciones de sobretensión de categoría III. Los medios de desconexión deben estar incorporados en el cableado fijo de acuerdo con las reglas de cableado.

Use solo la sonda de temperatura recomendada para este horno.
El aparato no debe instalarse detrás de una puerta decorativa para evitar el sobrecalentamiento. Con el objetivo de evitar el sobrecalentamiento, el aparato no deberá instalarse tras una puerta decorativa.

Riesgo de sufrir quemaduras
Durante su uso, el aparato se calienta. Se debe tener precaución para evitar tocar los elementos calefactores dentro del horno. Mantenga alejados a los niños menores 8 años salvo que sean supervisados continuamente.

¡Riesgo de sufrir quemaduras!
Debido al aire caliente que sale del horno, el extremo del asidero de la puerta puede estar más caliente.
Compruebe siempre que los mandos de control estén en su posición de apagado cuando el horno no esté en uso.

ADVERTENCIA: Asegúrese de que el aparato está apagado antes de sustituir la lámpara para evitar la posibilidad de una descarga eléctrica.
No use limpiadores abrasivos ni rascadores metálicos afilados para limpiar el cristal de la puerta del horno/el cristal de la tapa con bisagras de la placa (según proceda), ya que puede rayar la superficie, lo cual podría dar lugar a la rotura del cristal.
No use limpiadores a vapor ni chorros de agua directos.

Si el cable de alimentación está dañado, debe ser reemplazado por el fabricante, su agente de servicio o personas igualmente cualificadas, para evitar cualquier tipo de riesgo.

Especificaciones técnicas

Frecuencia de las microondas:	2450 MHz
Tensión nominal:	230V~50Hz
Potencia de entrada nominal absorbida (microondas):	1.450 W
Potencia de salida nominal (microondas):	900 W
Potencia de entrada nominal (grill):	1.000 W
Capacidad del horno:	25 litros
Diámetro del plato giratorio:	Ø315 mm
Medidas externas:	595x398x388mm
Medidas internas:	368x328x206mm
Peso neto:	18.5 kg
Longitud del cable:	1000 mm

- La superficie posterior del aparato debe estar contra una pared.

Advertencia: No poner el horno en funcionamiento si:
- la puerta no está cerrada correctamente;
- las bisagras de la puerta están dañadas;
- las superficies de contacto entre la puerta y la parte frontal del horno están dañadas;
- la ventanilla de la puerta está dañada;
- dentro del horno se producen con frecuencia arcos eléctricos, aunque el horno no contenga ningún objeto metálico;

El horno **se podrá volver a utilizar** después de la debida reparación realizada por un técnico del servicio de asistencia.

- No encender el horno **en ausencia** del soporte giratorio o del anillo giratorio, o sin el plato en la posición correcta;
- **No encender nunca el horno microondas vacío;** si no contiene ningún alimento, podría producirse una sobrecarga eléctrica que podría dañarlo;
- No cubrir ni obstruir las **aberturas de ventilación;**
- antes de utilizar platos y recipientes en el microondas, comprobar que sean aptos para el uso en horno microondas (consultar el apartado sobre los tipos de platos);
- **No quitar la tapa de mica del lado derecho del horno**. Esta tapa retiene grasas y trozos de alimentos que podrían dañar el generador de microondas.
- No introducir en el horno **objetos inflamables**, ya que podrían arder al encenderse el horno.
- No utilizar el horno como **despensa**.
- No utilizar el horno para **freír**, ya que es imposible regular la temperatura del aceite calentado por el microondas.
- **Para evitar quemaduras**, ponerse guantes antes de asir los platos y recipientes y de tocar el horno.
- **No apoyarse sobre la puerta abierta del horno**. El horno podría dañarse, especialmente en el área abisagrada.

LIMPIEZA:

- **¡Advertencia!** Limpiar el horno microondas regularmente.
  Eliminar los residuos de alimentos (consultar el apartado sobre la limpieza del horno).
  Si el aparato no se mantiene bien limpio, puede ocurrir que se dañe la superficie,
  que se reduzca la duración del aparato y que se originen situaciones de peligro.
- Las superficies de contacto de la puerta (la parte frontal de la cavidad y la parte interna de la puerta) se deben mantener bien limpias para garantizar el funcionamiento correcto del horno.
- No utilice limpiadores abrasivos agresivos ni raspadores metálicos afilados para limpiar el cristal del horno; podrían erosionar la superficie y provocar la ruptura del cristal.
- Consejo para facilitar la limpieza de las paredes de la cavidad que puedan entrar en contacto con los alimentos:
  Coloque medio limón en un cuenco, añada 300 ml (1/3 de litro) de agua y caliente el horno de microondas a máxima potencia durante 10 minutos.
  Limpie el horno con un paño suave y seco.

Para reducir los riesgos de accidente, conectar el aparato a una toma con conexión a tierra.

PELIGRO
No desmontar el aparato.
Peligro de descargas eléctricas
El contacto con algunos componentes internos del aparato puede causar grave lesiones personales e incluso la muerte.
ADVERTENCIA
Peligro de accidente
No realizar mantenimiento ni reparaciones que requieran el desmontaje de revestimientos que protegen contra la exposición a las microondas; estas operaciones son peligrosas y deben ser realizadas por personal competente.

ATENCIÓN
Peligro de descargas eléctricas. El uso incorrecto de la conexión a tierra puede causar descargas eléctricas. Introducir la clavija en la toma sólo después de instalar correctamente el aparato y de comprobar que haya una conexión a tierra eficiente.

Este aparato está dotado de un cable con conductor a tierra y una clavija con conexión a tierra. Conectarlo a una toma dotada de conexión a tierra.
En caso de que se produzca un cortocircuito eléctrico, la conexión a tierra reduce el riesgo de descarga eléctrica proporcionando un escape a la corriente eléctrica.

LIMPIEZA
Cerciorarse de que el aparato esté desconectado de la toma de alimentación antes de comenzar la limpieza.
1. Después del uso, limpiar el interior del horno con un paño apenas humedecido.
2. Limpiar los accesorios como es habitual, con agua y jabón.
3. En caso de suciedad, con un paño húmedo limpiar cuidadosamente la puerta, el bastidor, la junta y las partes circunstantes.

Clavija de dos polos de sección circular

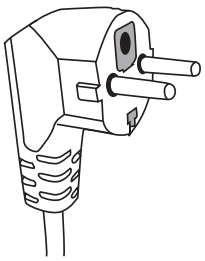

Si es necesario utilizar un kit con un cable de alimentación más largo o un prolongador:
1. Cerciorarse de que la sección del cable largo incluido en el kit o del prolongador sea igual o superior a la del cable en dotación.
2. El prolongador debe tener 3 conductores para permitir la conexión a tierra.
3. El cable largo debe colocarse de modo que no quede colgando de la superficie de apoyo del aparato, para evitar que se enganche y el aparato caiga al suelo.

UTENSILIOS de cocina
GUÍA SOBRE LA VAJILLA

Algunos utensilios no metálicos podrían no ser aptos para el uso en horno microondas. En caso de dudas, probar el utensilio en cuestión siguiendo este procedimiento.

Prueba de utensilios:

1. Verter 1 taza de agua fría (250 ml) en un recipiente apto para el uso en horno microondas e introducir el utensilio en cuestión.
2. Calentar a la máxima potencia durante 1 minuto.
3. Tocar con cuidado el utensilio. Si está caliente, no utilizarlo para la cocción en microondas.
4. No superar 1 minuto de calentamiento.

Materiales aptos para el uso en horno microondas.
Atención: con todos los materiales seguir las instrucciones del fabricante.

Utensilios	Notas
Bandeja doradora (accesorio)	La cara inferior de la bandeja doradora debe quedar al menos a 5 mm (3/16 pulgadas) del plato giratorio. El uso incorrecto puede causar la rotura del plato giratorio.
Platos y vajillas	Sólo si son aptos para la cocción en microondas. Seguir las instrucciones del fabricante. No utilizar vajillas agrietadas o quebradas.
Frascos de vidrio	Quitarles la tapa. Utilizarlos sólo para calentar apenas el contenido. La mayoría de los frascos de vidrio no es resistente al calor y se puede romper.
Artículos de vidrio	Sólo artículos de vidrio para horno, resistentes al calor. Comprobar que no tengan revestimientos metálicos. No utilizar vajillas agrietadas o quebradas.
Bolsas para la cocción en horno	No emplear abrazaderas metálicas para el cierre. Crear fisuras para permitir la salida del vapor.
Platos o tazas de papel	Utilizarlos sólo para cocinar/calentar poco tiempo. No dejar el horno funcionando sin vigilancia.
Servilletas de papel	Pueden utilizarse para calentar alimentos ya cocidos y absorber aceite y grasa. Utilizarlas sólo para calentar poco tiempo, manteniendo el proceso bajo control.
Papel de horno	Utilizarlo como protección para impedir salpicaduras o como cobertura para la cocción con vapor.
Materiales de plástico	Seguir las instrucciones del fabricante. Deben tener la indicación "Apto para microondas". Algunos recipientes de plástico se ablandan al calentarse el contenido. En las "bolsas de ebullición" y en las bolsas de plástico con cierre hermético se deben realizar orificios, fisuras o salidas de ventilación según las instrucciones en el envase.
Película de plástico	Se utiliza para cubrir los alimentos y evitar que la humedad residual se disperse durante la cocción. Evitar que la película de plástico entre en contacto con los alimentos.
Papel de seda	Utilizarlo como protección contra las salpicaduras y para mantener la humedad.

Materiales no aptos para el uso en horno microondas

Utensilios	Notas
Bandeja de aluminio	Puede provocar la formación de arcos eléctricos. Pasar los alimentos a un plato apto para la cocción en microondas.
Cartón para alimentos con asa metálica	Puede provocar la formación de arcos eléctricos. Pasar los alimentos a un plato apto para la cocción en microondas.
Utensilios metálicos o con acabados metálicos	El metal protege los alimentos de las microondas. Los acabados metálicos pueden provocar la formación de arcos eléctricos.
Abrazaderas de cierre metálicas	Pueden causar la formación de arcos eléctricos, con el consiguiente peligro de incendio en el horno.
Bolsas de papel	Pueden originar un incendio en el horno.
Espuma plástica expandida	La espuma plástica expandida puede fundirse o contaminar el líquido en su interior si las temperaturas son elevadas.
Madera	Después del uso en el microondas, al secarse, la madera se puede quebrar o agrietar.

Consejos para la cocción con microondas. Seguir estas recomendaciones:

- Antes de calentar o cocinar alimentos con cáscara o piel (por ej. manzanas, tomates, patatas, chorizos), perforarlos para que no se quemen. Cortar el alimento en trocitos antes de cocinarlo.
- Antes de utilizar un recipiente o un plato, comprobar que sea apto para el uso en horno microondas (ver el apartado sobre los tipos de utensilios de cocina).
- Con los alimentos de bajo porcentaje de humedad (por ejemplo, al descongelar pan, preparar palomitas, etc.), la evaporación es muy rápida.
  El horno funciona casi como si estuviera vacío, por lo que los alimentos podrían quemarse. El horno y el recipiente podrían dañarse. Programar el tiempo estrictamente necesario y mantener la cocción bajo control.
- En el microondas no es posible calentar grandes cantidades de aceite (para fritura).
- Retirar los alimentos precocidos de los recipientes, ya que éstos no siempre son resistentes al calor. Atenerse a las instrucciones del fabricante.
- Si para la cocción se van a emplear varios recipientes (por ejemplo, tazas), distribuirlos de manera uniforme sobre el plato giratorio.
- No cerrar las bolsas de plástico con clips metálicos. Utilizar clips de plástico. Perforar las bolsas en varios puntos para facilitar la salida del vapor.
- Durante la cocción, en la ventanilla de la puerta del horno podría formarse vapor que podría gotear. Esta situación es normal y podría incluso no notarse en caso de baja temperatura ambiente. Además, no afecta el funcionamiento correcto y seguro del horno. Al concluirse la cocción, eliminar el agua formada por la condensación.
- Al calentar líquidos, utilizar recipientes con una abertura ancha para facilitar la salida del vapor.

Preparar los alimentos siguiendo las instrucciones y respetar los tiempos de cocción y los niveles de potencia indicados en las tablas de cocción de los alimentos en modo automático. Los números son sólo indicativos y dependen del estado inicial, la temperatura, la humedad y el tipo de alimento. Se recomienda regular los tiempos de cocción y los niveles de potencia según cada situación. En base a las características del alimento, podía ser necesario aumentar o reducir los tiempos de cocción o los niveles de potencia.

Para la cocción con microondas... tener en cuenta lo siguiente:

1. Cuanto más baja sea la temperatura, más largo será el tiempo de cocción.
2. Cuanto más líquidos sean los alimentos, más rápidamente se calentarán.
3. La cocción resultará más uniforme si el alimento se distribuye de manera uniforme sobre el plato giratorio. Si se apoyan alimentos densos en la parte externa del plato y alimentos menos densos en el centro del plato, se podrán calentar distintos tipos de alimentos simultáneamente.
4. La puerta del horno se puede abrir en cualquier momento. Al abrirla, el horno se apagará automáticamente. El funcionamiento se reanudará al cerrar la puerta y pulsar la tecla de encendido.
5. Los alimentos cubiertos necesitan menos tiempo de cocción y conservan mejor sus propiedades. Las tapas deben permitir el paso de las microondas y deben tener pequeños orificios para facilitar la salida del vapor.

VISTO DE CERCA

Nombres de los componentes del horno y sus accesorios

Sacar el horno y todos los materiales contenidos en la caja y en el interior del horno. El horno se suministra con los siguientes accesorios:

Plato de cocción	D
Grupo anillo del plato giratorio	C
Manual de instrucciones	

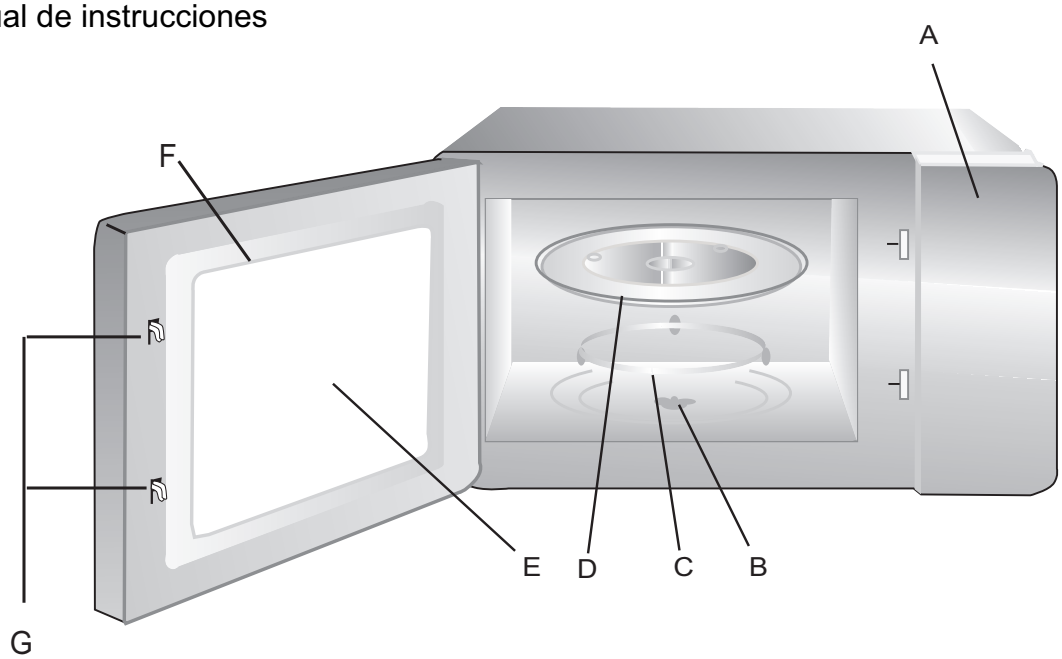

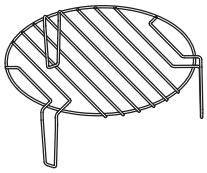

Soporte para grill

A) Panel de mando
B) Eje del plato giratorio
C) Grupo anillo del plato giratorio
D) Plato de cocción
E) Puerta de control
F) Grupo puerta
G) Sistema de bloqueo de seguridad

Instalación del plato giratorio

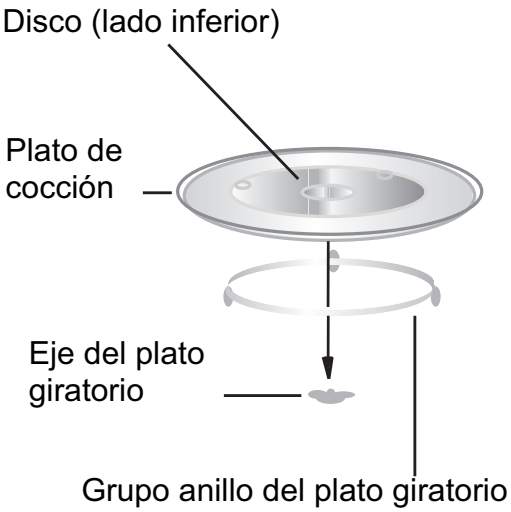

No colocar el plato de cocción en sentido contrario. El movimiento del plato de cocción no debe ser obstaculizado.
Para la cocción siempre hay que utilizar tanto el plato de cocción como el grupo anillo del plato giratorio.
Todos los alimentos y los recipientes para alimentos se deben colocar sobre el plato de cocción.
Si el plato de cocción o el grupo anillo del plato giratorio se agrieta o se rompe, contactar con el centro de asistencia autorizado más cercano.

Instalación y conexión

1. Este aparato ha sido diseñado exclusivamente para el uso como electrodoméstico.
2. El horno en cuestión ha sido diseñado como aparato de empotrar.
3. Seguir las instrucciones de instalación.
4. El aparato se puede instalar en un armario de material resistente al calor montado sobre la pared, de 60 cm de ancho (de 55 cm de profundidad como mínimo, y al menos a 85 cm del suelo).
5. El aparato está dotado de clavija y simplemente se debe conectar a una toma correctamente instalada, dotada de conexión a tierra.
6. La tensión de red tiene que coincidir con la tensión indicada en la etiqueta de datos nominales del aparato.
7. Las operaciones de instalación de la toma y de sustitución del cable de alimentación deben ser efectuadas exclusivamente por un electricista especializado. Si después de la instalación la clavija no está accesible, es necesario instalar un dispositivo de desconexión omnipolar del lado de la instalación del aparato que garantice un espacio libre de al menos 3 mm para los contactos.
8. Está prohibido utilizar adaptadores, zapatillas de varias tomas y prolongadores. Las sobrecargas de corriente podrían causar incendios.

La superficie accesible puede recalentarse durante el uso.

Instrucciones de Instalación

Leer detenidamente el Manual antes de la Instalación

Atención

Conexión Eléctrica

El honro dispone de una clavija que sólo puede conectarse a un enchufe con la toma de tierra adecuada. De acuerdo con las regulaciones pertinentes, sólo un electricista cualificado podrá instalar el enchufe y, si fuese necesario, cambiar el cable de conexión.

Si no hay enchufe ha de instalarse uno con un interruptor de varias clavijas y un hueco de contacto de al menos 3 mm.

La cavidad de encastre no puede tener pared delante del electrodoméstico.

La altura mínima de instalación es 85 cm.

No cubrir las salidas de ventilación ni los puntos de absorción de aire.

A. Mueble encastrado

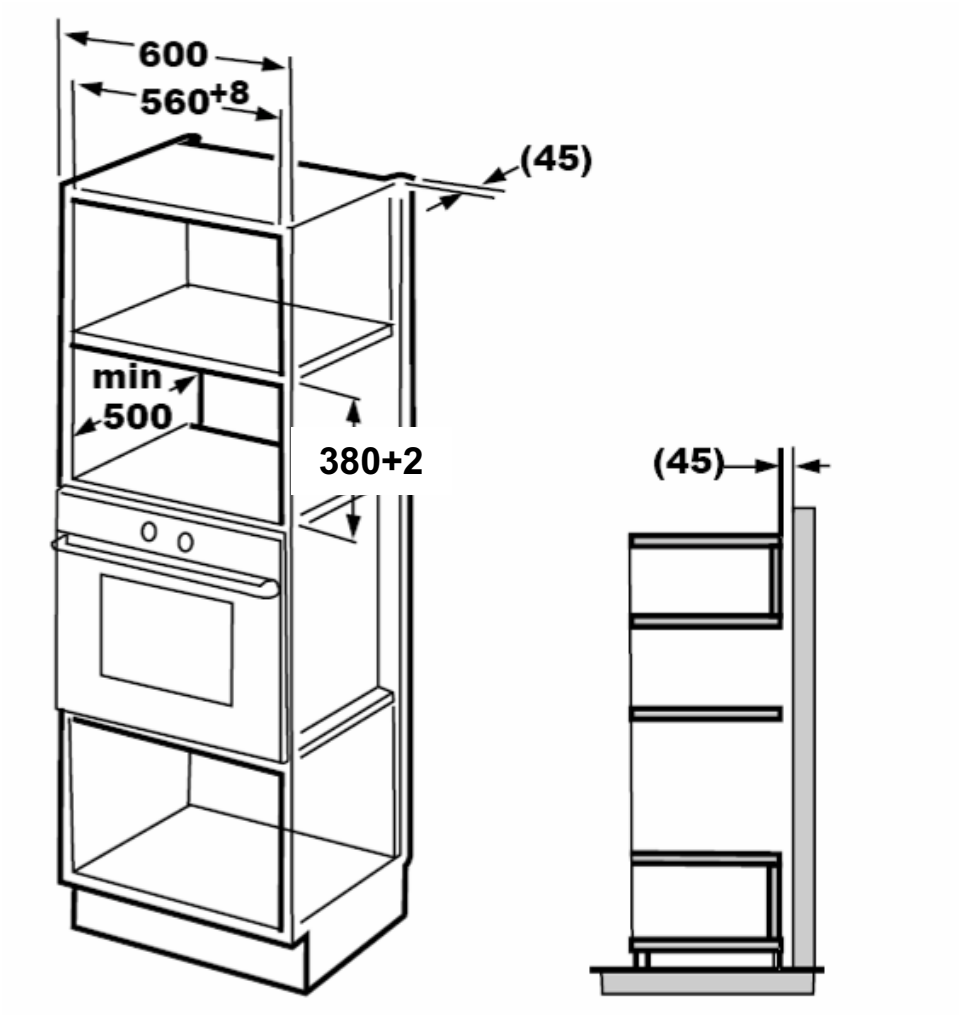

B. Preparación de la cavidad

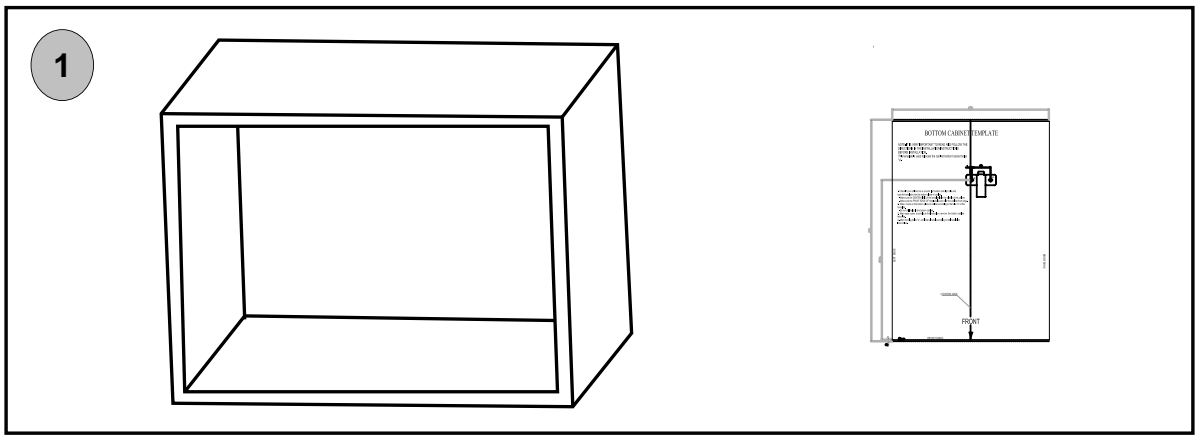

1. Poner la PLANTILLA DEL FONDO DE LA CAVIDAD en el fondo de la cavidad. Hacer coincidir la línea central de la plantilla con el fondo de la cavidad.

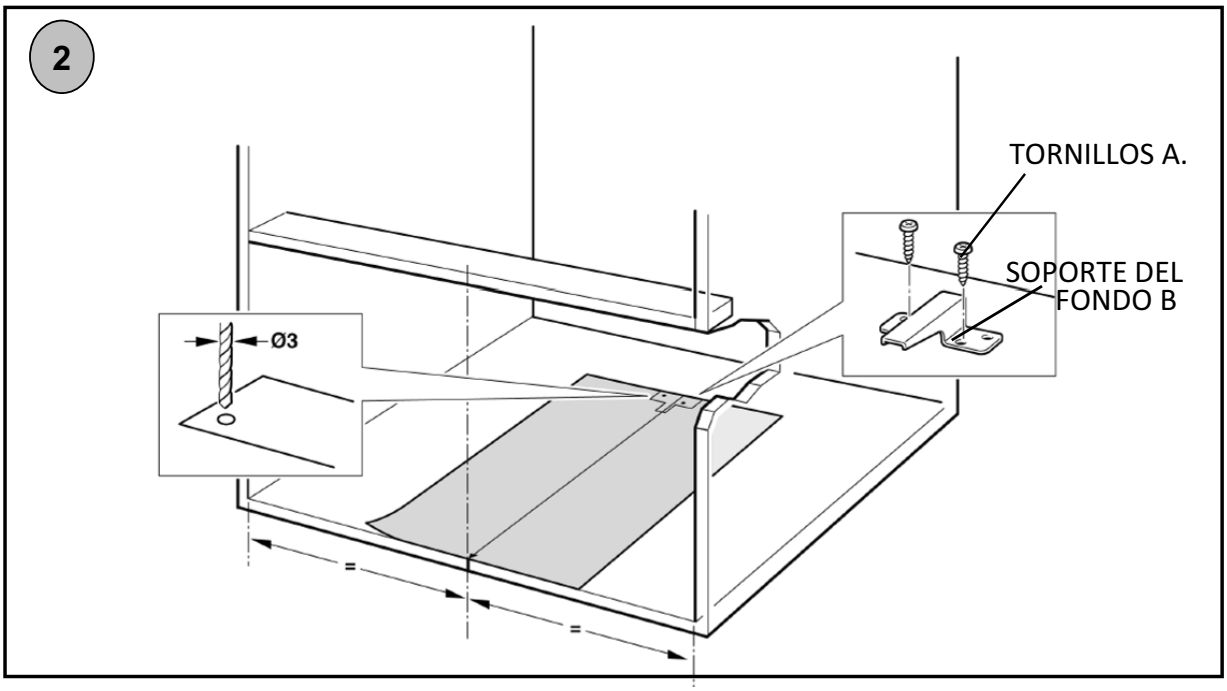

2. Fijar el SOPORTE DEL FONDO B con dos TORNILLOS A.
Retirar la PLANTILLA DEL FONDO DE LA CAVIDAD.

C. Instalación del horno

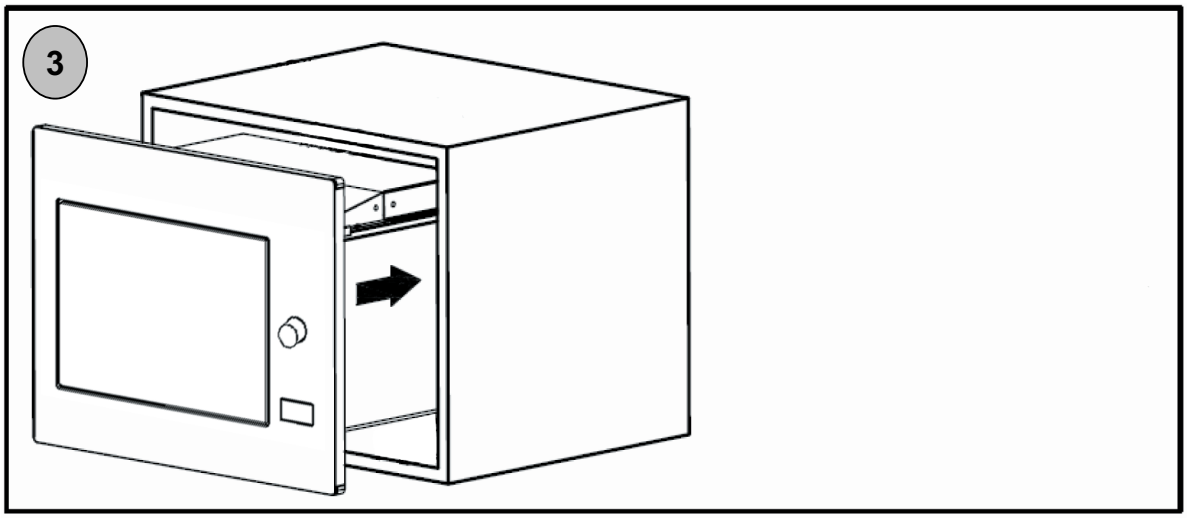

3. Instalar el horno en la cavidad.

* No machacar ni doblar el cable eléctrico.

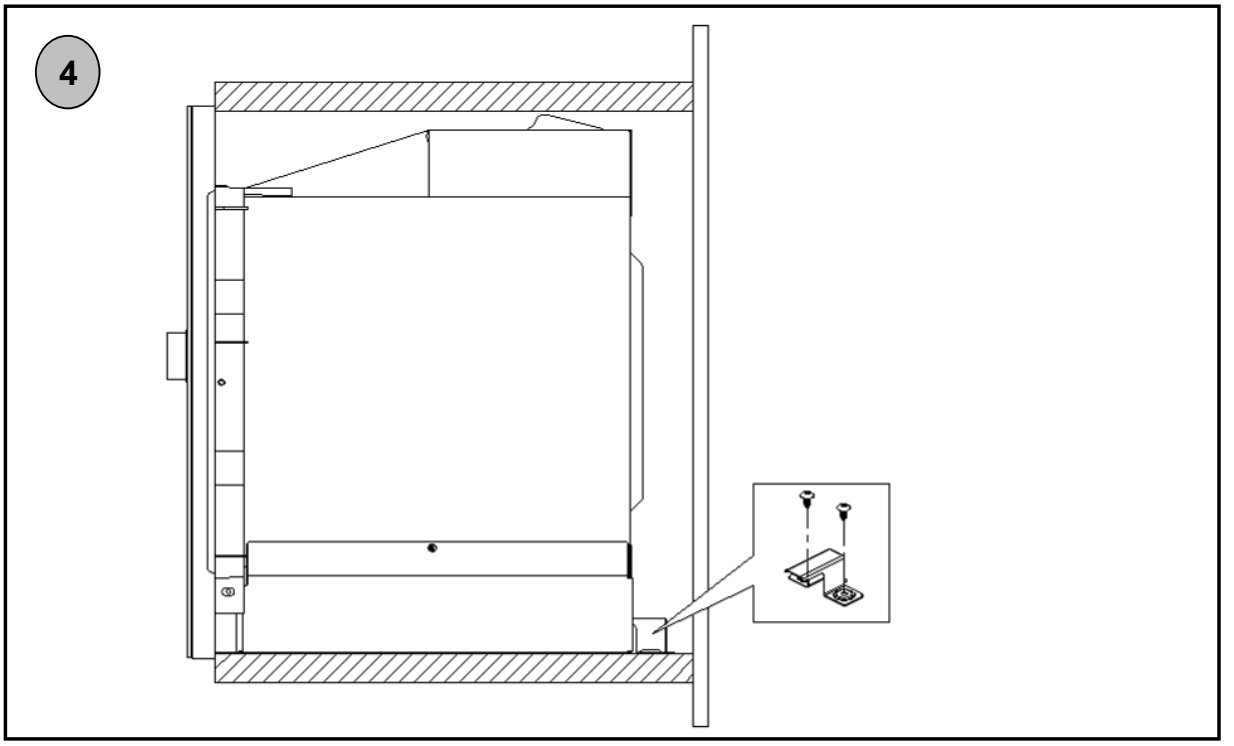

4. El Soporte del Fondo B se coloca contra la rejilla posterior del horno.

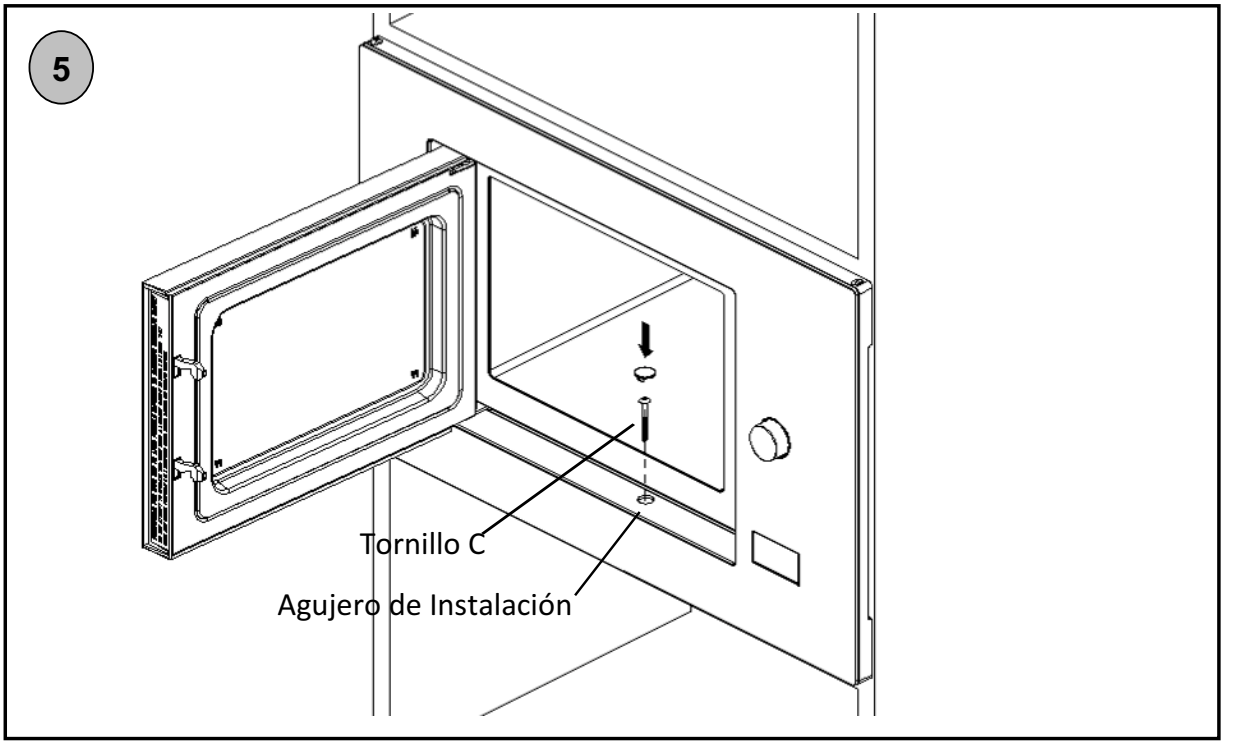

5. Abrir la puerta, fijar el horno a la cavidad con el TORNILLO C en el AGUJERO DE INSTALACIÓN del TRIM-KIT. A continuación fijar la COBERTURA DE PLÁSTICO TRIM-KIT al AGUJERO DE INSTALACIÓN.

DIBUJO CON MEDIDAS

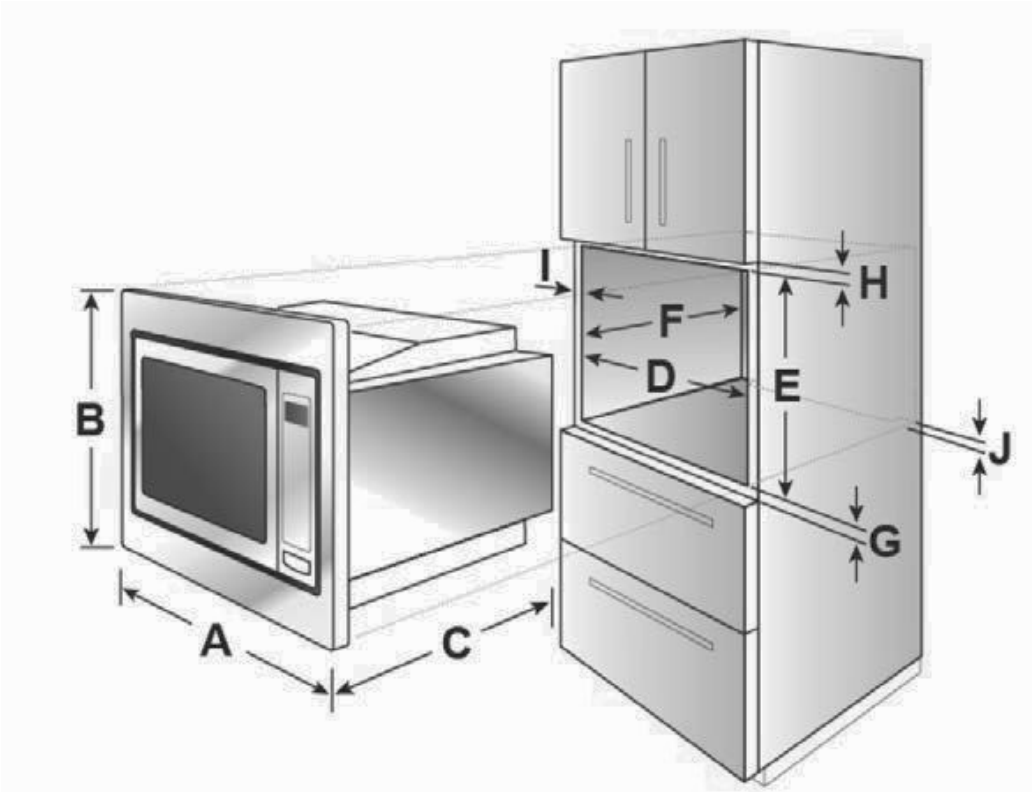

A	595mm
B	388mm
C	398mm
D	560mm
E	380mm
F	Min 500mm
G	10mm
H	10mm
I	20mm
J	45mm

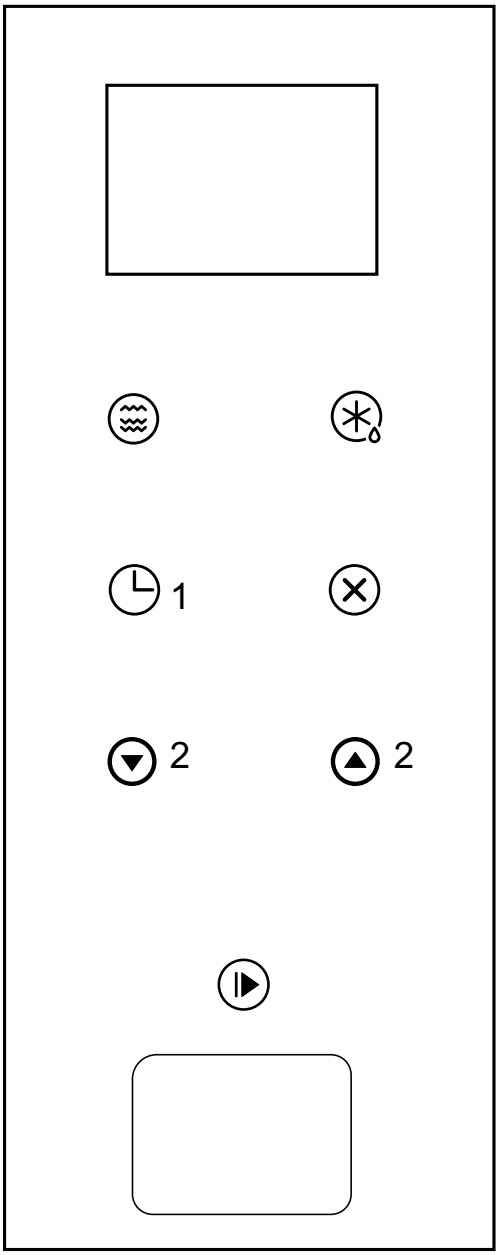

Micro./ Grill/Combi.

Weight/ Time Defrost

Kitchen Timer /Clock

Stop/Clear

Start/ +30Sec./Confirm

1. Ajuste del reloj

Cuando el horno microondas se conecta a la alimentación eléctrica, emite una señal acústica y en el display aparece "0:00".

1. Pulsar " " (Timer cocción/reloj) dos veces para seleccionar el ajuste del reloj; las cifras de las horas comienzan a parpadear.
2. Pulsar una de las teclas **2** para ajustar las cifras de las horas entre 0 y 23.
3. Pulsar " " (Timer cocción/reloj) una vez; las cifras de los minutos comienzan a parpadear.
4. Pulsar una de las teclas **2** para ajustar las cifras de los minutos entre 0 y 59.
5. Pulsar una vez " " (Timer cocción/reloj) para finalizar el ajuste del reloj. ":" comienza a parpadear; se visualiza la hora.

Nota:
1. Si el reloj no está ajustado, la hora no se visualiza.
2. Durante el procedimiento de ajuste del reloj, si se pulsa " " (Parar/Borrar), el horno vuelve automáticamente al estado anterior.

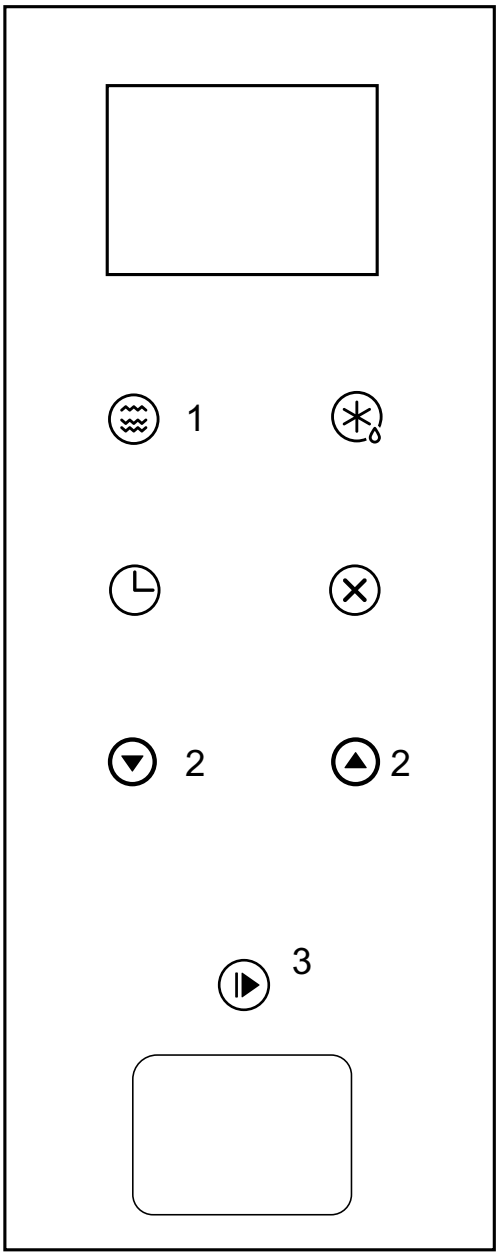

2. Cocción con microondas MICROWAVE

1. Pulsar " " (Microondas); en el display aparece "P100".
2. Pulsar otra vez la tecla **1** o elegir una de las teclas **2** para seleccionar la potencia: cada vez que se pulsa la tecla aparecen en sucesión "P100", "P80", "P50", "P30" y "P10".
3. Luego pulsar " " (Start+30s/confirmar) **3** para confirmar y pulsar una de las teclas **2** para programar los tiempos de cocción en el intervalo de 0:05 a 95:00.
4. Pulsar " " **3** para dar inicio a la cocción.

Ejemplo: Para utilizar el 80% de la potencia del microondas y cocinar el alimento 20 minutos, programar el horno de la siguiente manera.

1. Pulsar una sola vez " " (Microondas); en el display aparece "P100".
2. Pulsar otra vez la tecla Microwave para seleccionar el 80% de la potencia del horno microondas.
3. Pulsar " " (Start+30s/confirmar) para confirmar; en el display aparece "P 80".
4. Pulsar una de las teclas **2** para regular el tiempo de cocción hasta que aparezca "20:00".
5. Pulsar " " (Start+30s/confirmar) para dar inicio a la cocción.

VALORES PORCENTUALES TECLA "Microwave" (Microondas)

Display	Potencia microondas
P100	100% - 900 W
P80	80% - 720 W
P50	50% - 450 W
P30	30% - 270 W
P10	10% - 90 W

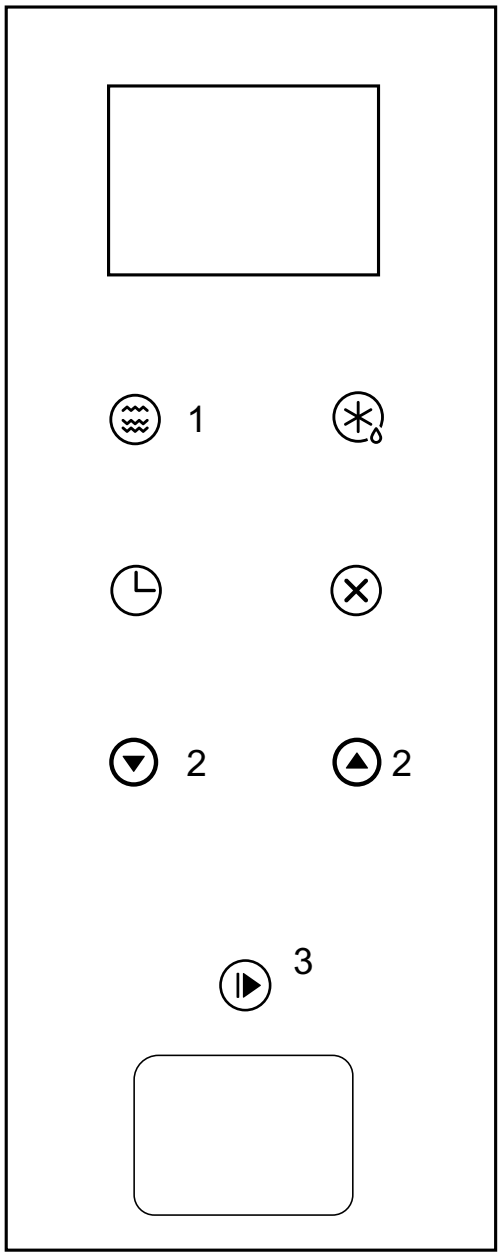

3. Cocción grill o combinada

Al pulsar varias veces la tecla " " . 1, en el display aparece "G" o "C-1" o "C-2". Para seleccionar G (grill) o C-1 o C-2 (combi) también se puede pulsar una de las teclas 2.
Elegido el tipo de cocción, pulsar " " (Start+30s/confirmar) 3 para confirmar; para programar el tiempo de cocción pulsar una de las teclas 2 Tiempo seleccionable de 0:05 a 95:00.
Pulsar " " (Start/+30s/confirmar) 3 de nuevo para dar inicio a la cocción.

Ejemplo: Para utilizar el 55% de la potencia del microondas y el 45% de la potencia del grill (C-1) y cocinar el alimento 10 minutos, programar el horno de la siguiente manera.

1. Pulsar la tecla 1 (Micro/Grill/Combinada) siete veces: en el display aparece "C-1".
2. Pulsar " " (Start+30s/confirmar) para confirmar: en el display aparece "C-1".
3. Pulsar una de las teclas 2 Tiempo seleccionable de 0:05 a 95:00. Para hacer avanzar rápidamente el tiempo de cocción, mantener la tecla pulsada.
4. Pulsar " " (Start+30s/confirmar) para dar inicio a la cocción.

Instrucciones del teclado Grill/Combi (Grill/Combinada)

Display	Potencia microondas	Potencia grill
G	0%	100%
C-1	55%	45%
C-2	36%	64%

Nota: cuando el horno alcanza la mitad del tiempo de cocción previsto con el grill, emite una señal acústica de advertencia dos veces. Para optimizar el resultado de este tipo de cocción, a la mitad del tiempo conviene abrir la puerta e invertir el alimento; cerrar la puerta y pulsar nuevamente " " (Start+30s/confirmar) para continuar con la cocción. En caso contrario, el horno continúa la cocción hasta finalizar el tiempo de cocción programado.

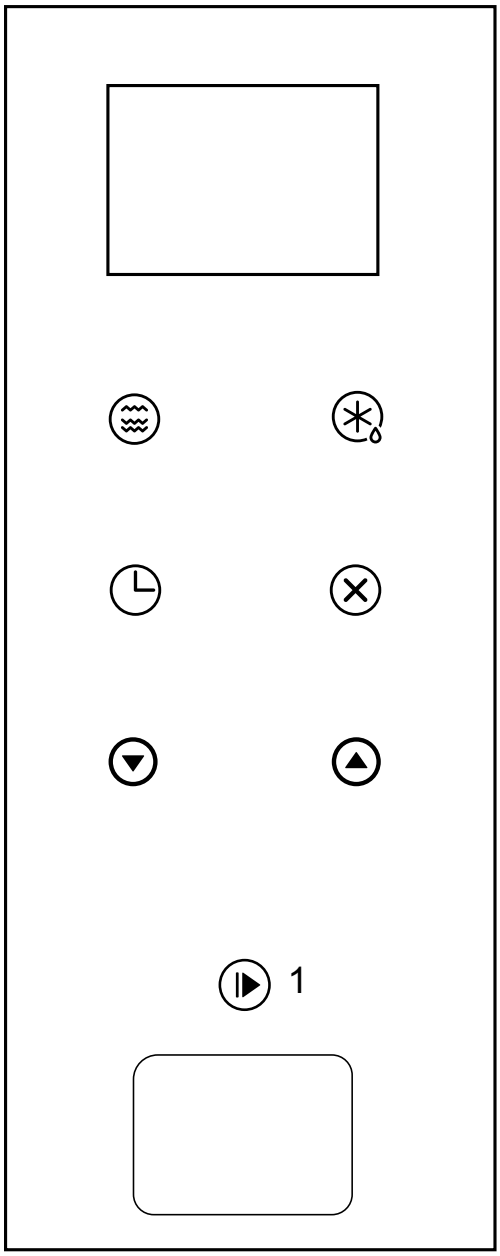

4. Inicio rápido

1. Pulsar " " (Start+30s/confirmar) 1 para dar inicio a la cocción con el 100% de la potencia; si la tecla se pulsa varias veces, el tiempo de cocción aumenta 30 segundos cada vez, hasta un máximo de 95 minutos.

Timer señalizador acústico (no interrumpe la cocción)

1. Pulsar una vez " " (Timer cocción/reloj): en el display aparece 00:00 y el indicador del temporizador se enciende.
2. Pulsar una de las teclas " " para introducir el tiempo correcto. (El tiempo máximo de cocción es 95 minutos.)
3. Pulsar " " (Start+30s/confirmar 1) para confirmar la programación; el indicador del temporizador se enciende y parpadea.
4. Al alcanzar el tiempo preestablecido, el indicador del temporizador se apaga. La señal acústica suena 5 veces. Si en el reloj se ha ajustado la hora (sistema 24 horas), el display muestra la hora actual.

Nota: el tiempo es visualizado por el timer en un formato diferente del formato de las 24 horas, tratándose precisamente de un timer.

Interrupción del ciclo de cocción

El proceso de cocción se puede interrumpir en cualquier momento pulsando una vez la tecla STOP/CLEAR y abriendo la puerta del horno. En ambos casos:

La emisión de microondas se interrumpe de inmediato.

Para reanudar el proceso, cerrar la puerta y pulsar la tecla START.

Para anular el proceso, pulsar otra vez la tecla STOP/CLEAR.

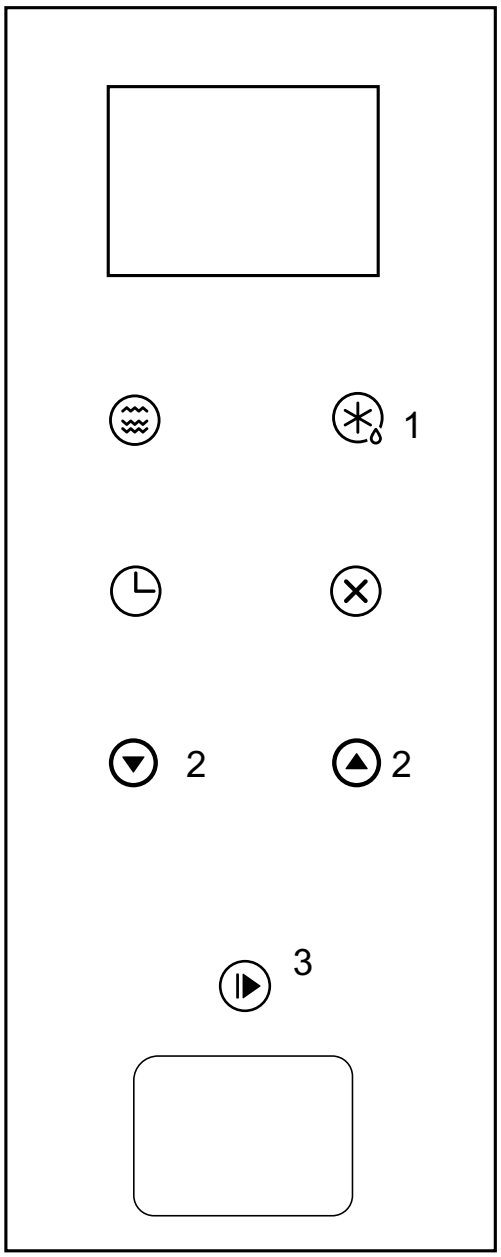

5 Descongelación por peso

1. Pulsar " " (Descongelación por peso 1) una sola vez; en el display aparece "dEF1".
2. Pulsar una de las teclas " " 2 para seleccionar el peso del alimento en cuestión entre 100 y 2000 g.
3. Pulsar " " (Start+30s/confirmar 3) para dar inicio a la descongelación.

6. Descongelación por tiempo

1. Pulsar " " (Descongelación por tiempo 1) dos veces; en el display aparece "dEF2".
2. Pulsar una de las teclas " " 2 para seleccionar el tiempo de descongelación. El tiempo MÁX. es 95 minutos.
3. Pulsar " " (Start+30s/confirmar 3) para dar inicio a la descongelación.

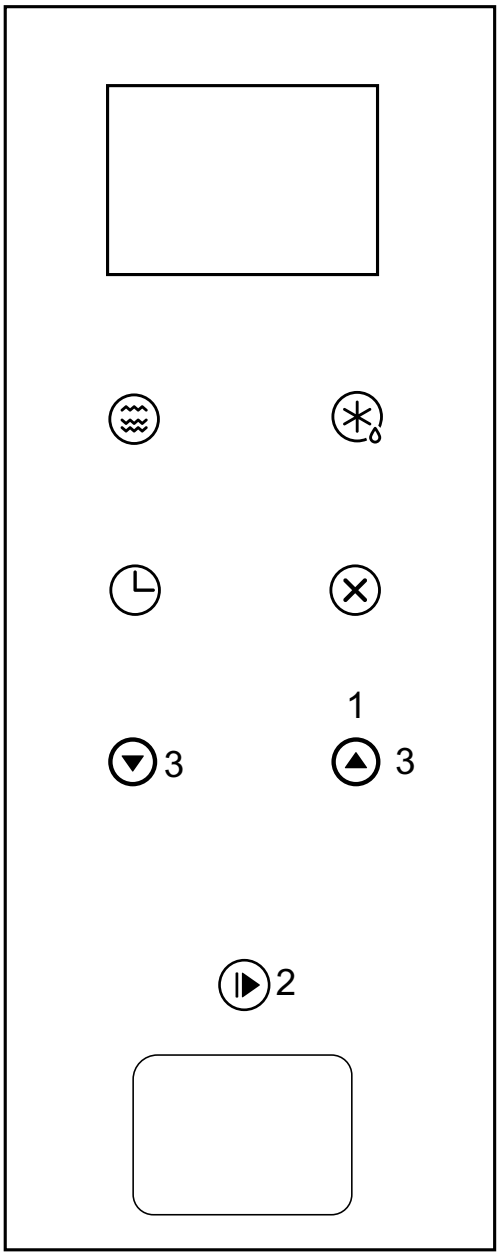

7. Menú Automático

1. Pulsar la tecla **1**, para seleccionar el menú: aparecen de "A-1" a "A-8", que significan pizza, carne, verduras, pasta, patatas, pescado, bebidas y palomitas.
2. Pulsar " " (Start+30s/confirmar **2**) para confirmar.
3. Pulsar una de las teclas **3** para seleccionar el peso predefinido en base a la tabla del menú.
4. Pulsar " " (Start+30s/confirmar **2**) para dar inicio a la cocción.

Ejemplo: Si se desea utilizar la opción "Auto Menu" (Menú Automático) para cocinar 350 g de pescado:

1. Pulsar seis veces la tecla **1**; aparece "A-6".
2. Pulsar " " (Start+30s/confirmar **2**) para confirmar.
3. Pulsar la tecla **3** para seleccionar el peso del pescado a cocinar, hasta que el display indique "350".
4. Pulsar " " (Start+30s/confirmar **2**) para dar inicio a la cocción.

Tabla de alimentos para el MENÚ AUTOMÁTICO:

Menú	Peso	Display
A-1 Pizza	200 g	200
	400 g	400
A-2 Carne	250 g	250
	350 g	350
	450 g	450
A-3 Verduras	200 g	200
	300 g	300
	400 g	400
A-4 Pasta	50 g (con 450 ml de agua fría)	50
	100 g (con 800 ml de agua fría)	100
A-5 Patatas	200 g	200
	400 g	400
	600 g	600
A-6 Pescado	250 g	250
	350 g	350
	450 g	450
A-7 Bebidas calientes	1 taza (120 ml)	1
	2 tazas (240 ml)	2
	3 tazas (360 ml)	3
A-8 Palomitas	50 g	50
	100 g	100

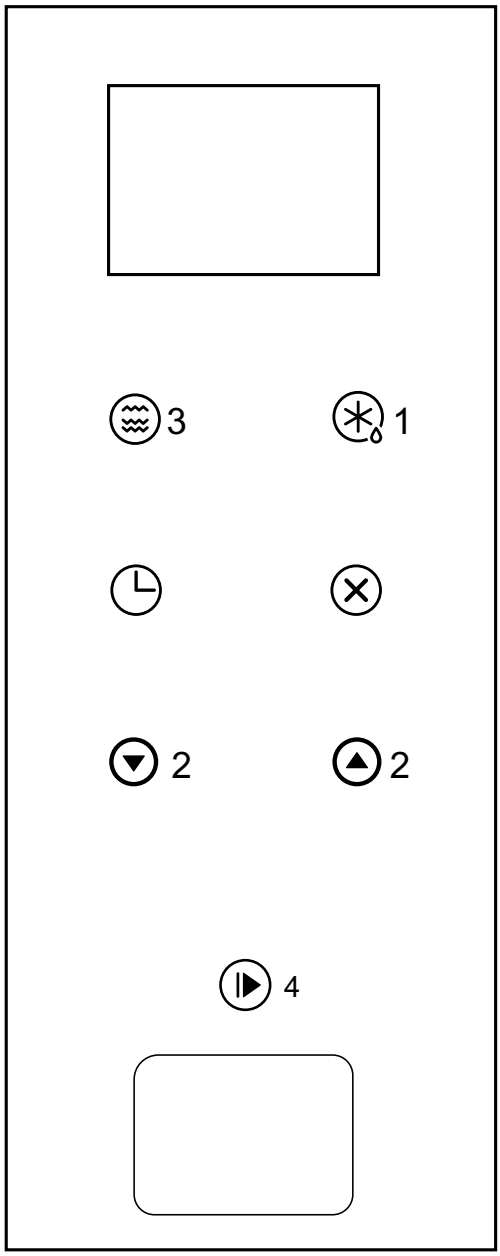

8. Cocción en varias fases

Programación de dos tipos de cocción juntos

Es posible programar 2 o más fases de cocción. La fase de descongelación, si la hay, deberá ser la primera.

Los programas disponibles son:

MICROONDAS + GRILL/COMBI
GRILL/COMBI+ MICROONDAS
DESCONGELACIÓN/PESO+ MICROONDAS
DESCONGELACIÓN/TIEMPO+MICROONDAS
DESCONGELACIÓN/TIEMPO+GRILL/COMBI
AUTO-MENU no se puede seleccionar para la cocción en varias fases.

Ejemplo: Si se desea descongelar un alimento 5 minutos y luego cocinarlo al 80% de la potencia con microondas durante 7 minutos:

1. Pulsar " " (Descongelación por tiempo **1**) dos veces; en el display aparece "dEF2".
2. Pulsar una de las teclas **2** para seleccionar el tiempo de descongelación, de modo que aparezca "5:00".
3. Pulsar una sola vez " " (Microondas **3**); en el display aparece "P100".
4. Pulsar de nuevo " " (Microondas **3**) o con las teclas **2** seleccionar el 80% de la potencia del horno microondas.
5. Pulsar " " (Start+30s/confirmar **4**) para confirmar; en el display aparece "P 80".
6. Pulsar una de las teclas **2** para ajustar el tiempo de cocción, de modo que aparezca "7:00".
7. Al pulsar " " (Start+30s/confirmar **4**) comienza la cocción: al comenzar la primera fase, suena una señal acústica que indica el inicio de la cuenta regresiva del tiempo de descongelación; una segunda señal acústica indica la segunda fase de cocción. Al concluirse la cocción, la señal acústica suena cinco veces.

9. Visualización de información

1. Durante la cocción con microondas, grill y combinada, al pulsar " " durante 3 segundos se visualiza la potencia actual del horno. A los 3 segundos el horno vuelve al estado anterior.

2. Durante la cocción, al pulsar " " (Timer cocción/reloj) durante 3 segundos se visualiza la hora actual.

10. Función de bloqueo de seguridad para niños

Bloqueo de seguridad: En estado de espera, al pulsar " " (Parar/Borrar) 3 segundos suena una larga señal acústica que indica que se ha activado el bloqueo de seguridad; en el display aparece la hora actual, si el reloj se ha ajustado; de lo contrario, aparece la indicación "[- -] ".

Desactivación del bloqueo de seguridad: Con el bloqueo de seguridad activado, pulsar " " (Parar/Borrar) 3 segundos; suena una larga señal acústica que indica que el bloqueo se ha desactivado.

11. Solución de errores

El horno microondas interfiere con la recepción del televisor.	La recepción de la radio y la televisión puede verse afectada durante el uso del horno microondas. La interferencia es similar a la que causan los electrodomésticos pequeños: licuadoras, aspiradoras, ventiladores. Este efecto es totalmente normal.
La luz del horno es débil.	Durante la cocción con microondas a baja potencia, la luz del horno puede debilitarse. Este efecto es totalmente normal.
Cúmulo de vapor sobre la puerta. Salida de aire caliente por las aberturas de ventilación.	Durante la cocción puede producirse la salida de vapor de los alimentos. Es posible que salga aire caliente por las aberturas de ventilación. Es posible que se acumule vapor sobre la puerta del horno. Este efecto es totalmente normal.
Puesta en funcionamiento accidental del horno sin alimentos en su interior.	Está prohibido hacer funcionar el horno sin alimentos en su interior. En efecto, esto es muy peligroso.

Defecto de funcionamiento	**Causa posible**
Imposible poner el horno en funcionamiento.	Clavija de alimentación no conectada correctamente. Comprobar que la alimentación del horno esté activada.
El horno no calienta.	Puerta no cerrada correctamente. Comprobar que no haya ningún objeto entre la puerta y la parte frontal de la cavidad.
El plato de cocción hace ruido durante el funcionamiento del microondas.	Cúmulo de suciedad en la zona de apoyo del rodillo y sobre el fondo del horno.
Chispas y explosiones en el horno (arcos eléctricos)	Se están utilizando platos con decoraciones metálicas. Ha quedado un tenedor o un utensilio metálico dentro del horno. Se están utilizando demasiadas hojas de aluminio. Se está utilizando un cierre con hilo metálico.

Asistencia

En caso de no poder resolver un problema de funcionamiento, llamar al Centro de Asistencia Técnica tras consultar la lista adjunta.

No recurrir nunca a técnicos no autorizados por Franke.

Comunicar:

- el tipo de anomalía;
- el modelo de aparato (Art.);
- el número de serie (S.N.).

Esta información se encuentra en la placa de características reproducida en el certificado de garantía.

La etiqueta que indica los datos técnicos, el número de serie y la marca se encuentra en una posición visible de la estructura de la puerta del horno.

No quitar nunca la etiqueta de datos.

De conformidad con la Directiva RAEE, los desechos de aparatos eléctricos y electrónicos se deben recolectar y procesar por separado. Si en el futuro hubiera que desechar este producto, se ruega NO eliminarlo junto con los desechos domésticos comunes. Entregar el producto en un centro especializado en la recolección de desechos de aparatos eléctricos y electrónicos.

INSTRUCCIONES PARA LA ELIMINACIÓN - NUESTRA POLÍTICA DE PROTECCIÓN

Nuestros productos se embalan sólo con materiales no contaminantes, no perjudiciales para el medio ambiente, reciclables. Rogamos a los usuarios colaborar con la eliminación correcta de los embalajes. Contactar con el revendedor o las organizaciones locales competentes para averiguar la dirección de centros de recolección, reciclado y eliminación.

No abandonar el embalaje total o parcialmente en el medio ambiente. Hay partes del embalaje, especialmente las bolsas de plástico, que implican riesgos de sofocamiento para los niños.

Eliminar los aparatos usados de manera adecuada.

Importante: entregar el aparato a la organización local autorizada para la recolección de aparatos desguazados. La eliminación correcta permite la recuperación inteligente de materiales de valor.

Antes de desguazar el aparato, es importante quitarle las puertas y dejar los estantes en la posición de uso para asegurarse de que los niños no queden atrapados en el interior del horno.

Desactivar la alimentación y quitar el cable y la clavija.

Make it wonderful

www.franke.com

FRANKE

IT EN FR DE ES PT EL TR RU PL CS SK RO UK AR