DIRK
AT2014103

- Desagüe para lavamanos con rebalse
- 1 1/4" altura 80 mm
- Tapón pop-up circular convexo
- Material latón cromado
- Para todo tipo de lavamanos

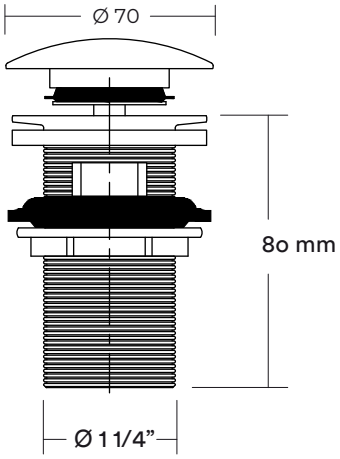

DIRK II
AT2015002

- Desagüe para lavamanos con rebalse
- 1 1/4" altura 80 mm
- Tapón pop-up circular convexo de cerámica
- Material latón
- Color blanco
- Para todo tipo de lavamanos

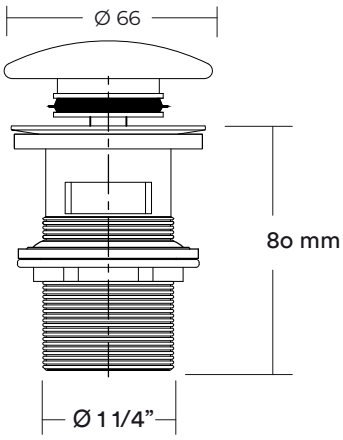

JS13092023/MB13092023

DIRK II
AT2015003

- Desagüe para lavamanos con rebalse
- 1 1/4" altura 80 mm
- Tapón pop-up circular plano
- Material latón cromado
- Para todo tipo de lavamanos

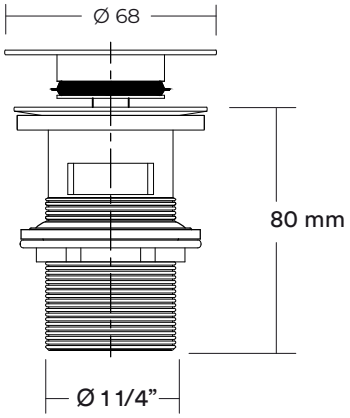

DIRK II
ATB015003

- Desagüe para lavamanos con rebalse
- 1 1/4" altura 80 mm
- Tapón pop-up circular plano
- Material latón
- Color negro
- Para todo tipo de lavamanos

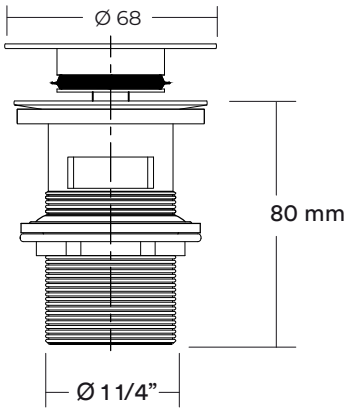

JS13092023/MB13092023

DIRK II
AT2019007

- Desagüe para lavamanos sin rebalse
- 1 1/4” altura 60 mm
- Tapón pop-up circular plano
- Material latón cromado
- Para todo tipo de lavamanos

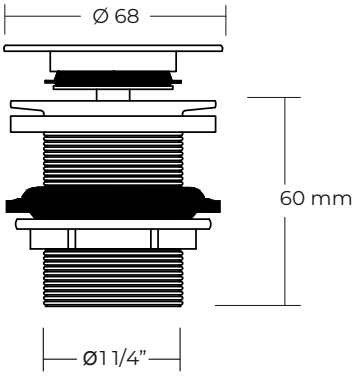

DIRK II
ATB019007

- Desagüe para lavamanos sin rebalse
- 1 1/4” altura 60 mm
- Tapón pop-up circular plano
- Material latón
- Color negro
- Para todo tipo de lavamanos

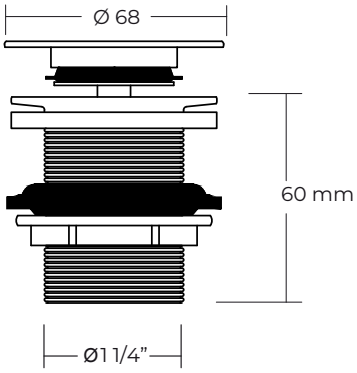

SR26042023/JDC26042023

DIRK II
AT2023011

- Desagüe para lavamanos sin rebalse
- 1 1/4" altura 80 mm
- Tapón pop-up circular plano
- Material latón
- Color brushed brass
- Para todo tipo de lavamanos

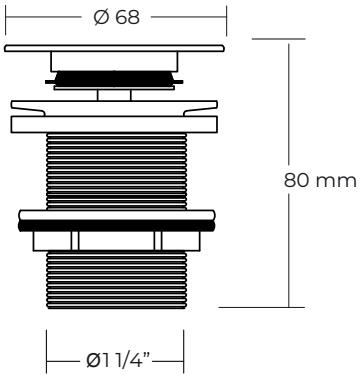

DIRK II
AT2023012

- Desagüe para lavamanos sin rebalse
- 1 1/4" altura 80 mm
- Tapón pop-up circular plano
- Material latón
- Color grafito
- Para todo tipo de lavamanos

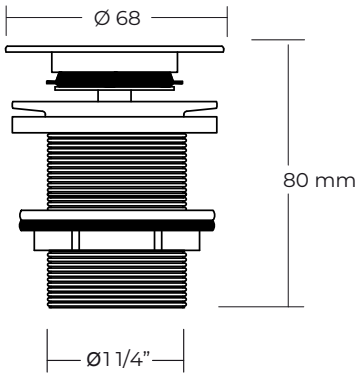

JS13092023/MB13092023

DIRK II | DESAGÜES

DIRK II
AT2023023

- Desagüe para lavamanos sin rebalse
- 1 1/4” altura 80 mm
- Tapón pop-up circular plano
- Material latón
- Color inox satinado
- Para todo tipo de lavamanos

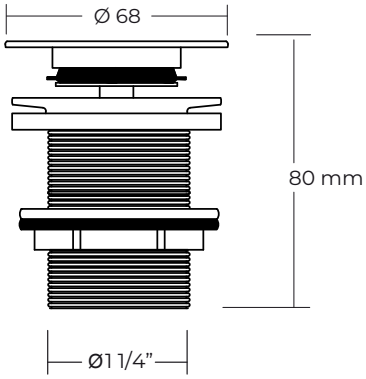

DIRK II
AT2023014

- Desagüe para lavamanos con rebalse
- 1 1/4” altura 80 mm
- Tapón pop-up circular plano
- Material latón
- Color brushed brass
- Para todo tipo de lavamanos

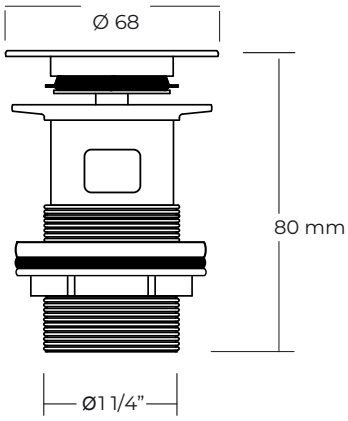

JS13092023/MB13092023

DIRK II
AT2023022

- Desagüe para lavamanos con rebalse
- 1 1/4” altura 80 mm
- Tapón pop-up circular plano
- Material latón
- Color inox satinado
- Para todo tipo de lavamanos

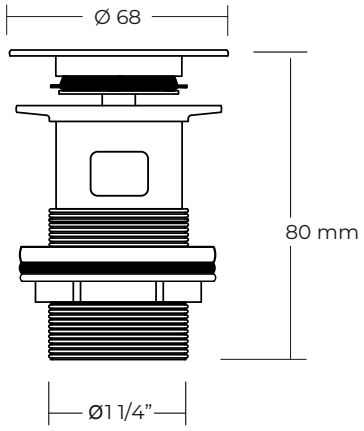

DIRK II
AT2023013

- Desagüe para lavamanos con rebalse
- 1 1/4” altura 80 mm
- Tapón pop-up circular plano
- Material latón
- Color grafito
- Para todo tipo de lavamanos

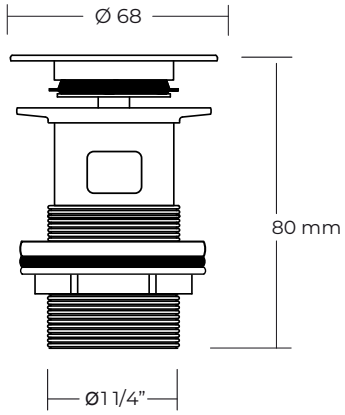

JS13092023/MB13092023